Cisal
TEL. (+39) 0322 918111
MAIL. cisal@cisal.it

Conjunto de ducha con toma de agua PUSH

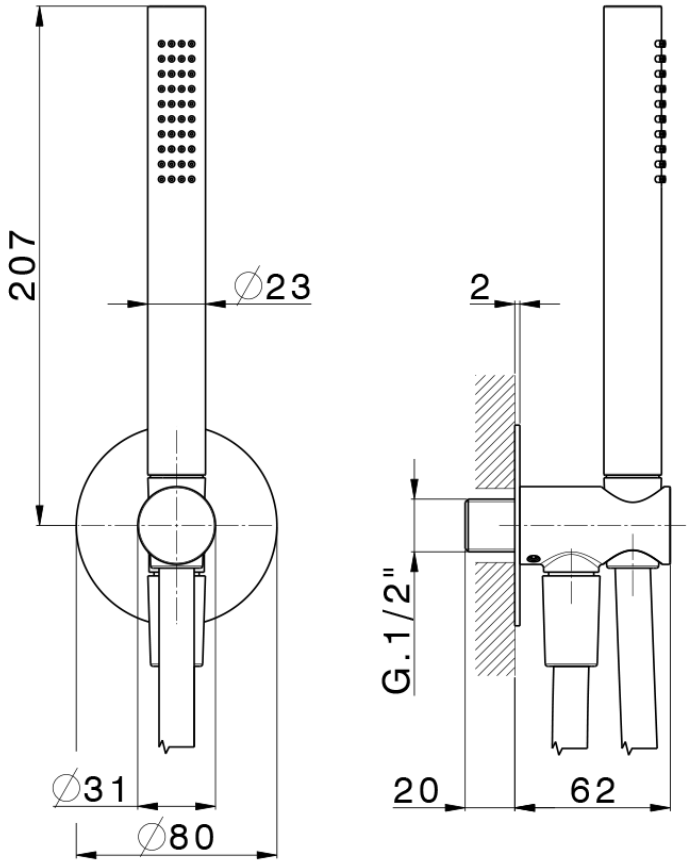

DS0G5100

https://es.cisal.it/conjunto-de-ducha-con-toma-de-agua-pushshower-ds0g5100

2026-09-14

© 2021 Cisal. Via Pietro Durio 160 - 28010 - Alzo (NO) - Italia
Mail: cisal@cisal.it, Telefono: (+39) 0322 918111, P.Iva IT02422810032.