Cisal
TEL. (+39) 0322 918111
MAIL. cisal@cisal.it

Lavabo monomando VITA_VI000514

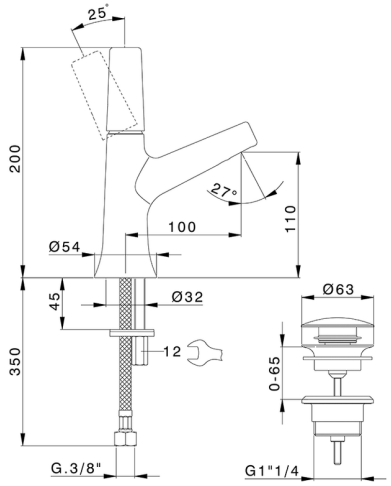

MODELO **VI000514**

Lavabo monomando,con desagüe automático 1" 1/4,latiguillos acero G.3/8"

ACABADOS DISPONIBLES

21 21 Cromo

2Q 2Q Black Titanium

40 40 Negro Mate

4Q 4Q Blanco Mate

CARACTERÍSTICAS

Recambio Cartucho **ZZ9A708000**

Cartucho monocomando Joystick 25 mm

© 2021 Cisal. Via Pietro Durio 160 - 28010 - Alzo (NO) - Italia
Mail: cisal@cisal.it, Telefono: (+39) 0322 918111, P.Iva IT02422810032.

Cisal
TEL. (+39) 0322 918111
MAIL. cisal@cisal.it

Lavabo monomando VITA_VI000514

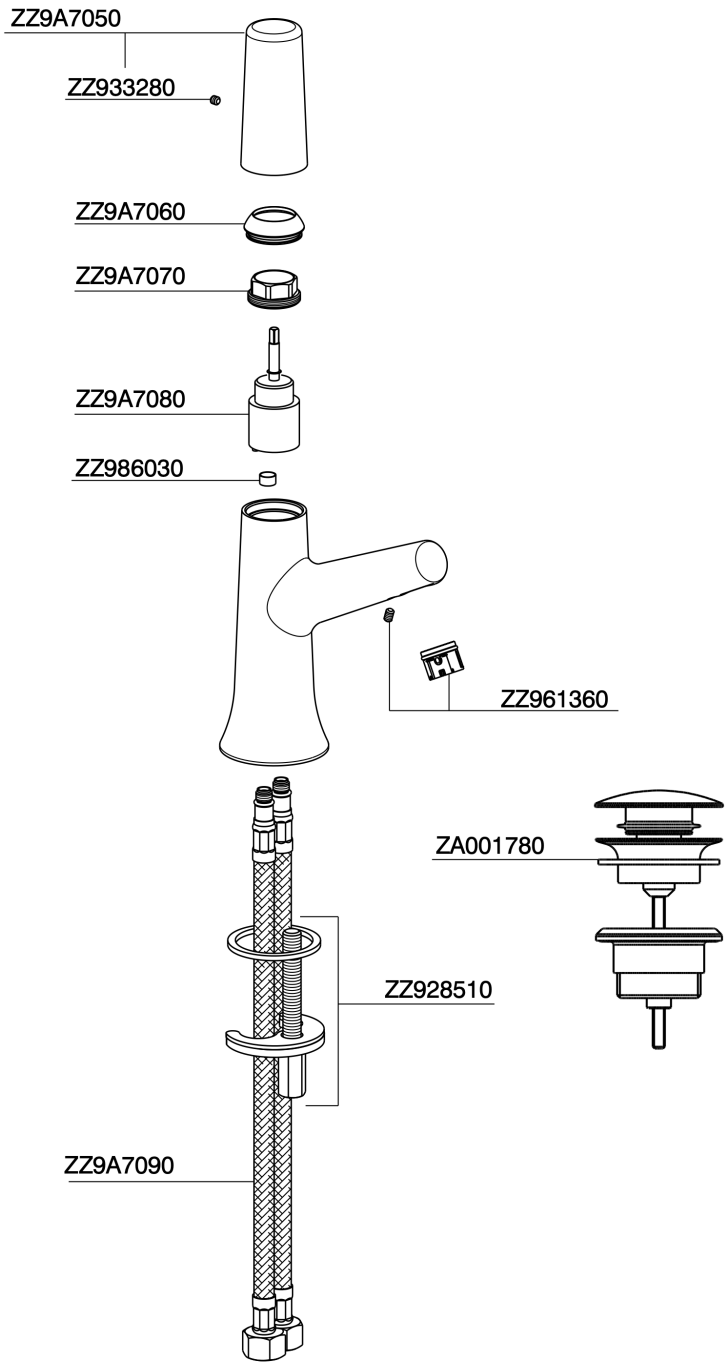

VI000514

https://es.cisal.it/lavabo-monomando-vita-vi000514

2026-09-14

© 2021 Cisal. Via Pietro Durio 160 - 28010 - Alzo (NO) - Italia
Mail: cisal@cisal.it, Telefono: (+39) 0322 918111, P.Iva IT02422810032.