Cisal
TEL. (+39) 0322 918111
MAIL. cisal@cisal.it

Brazo ducha con rociador integrado WAVE_WA013190

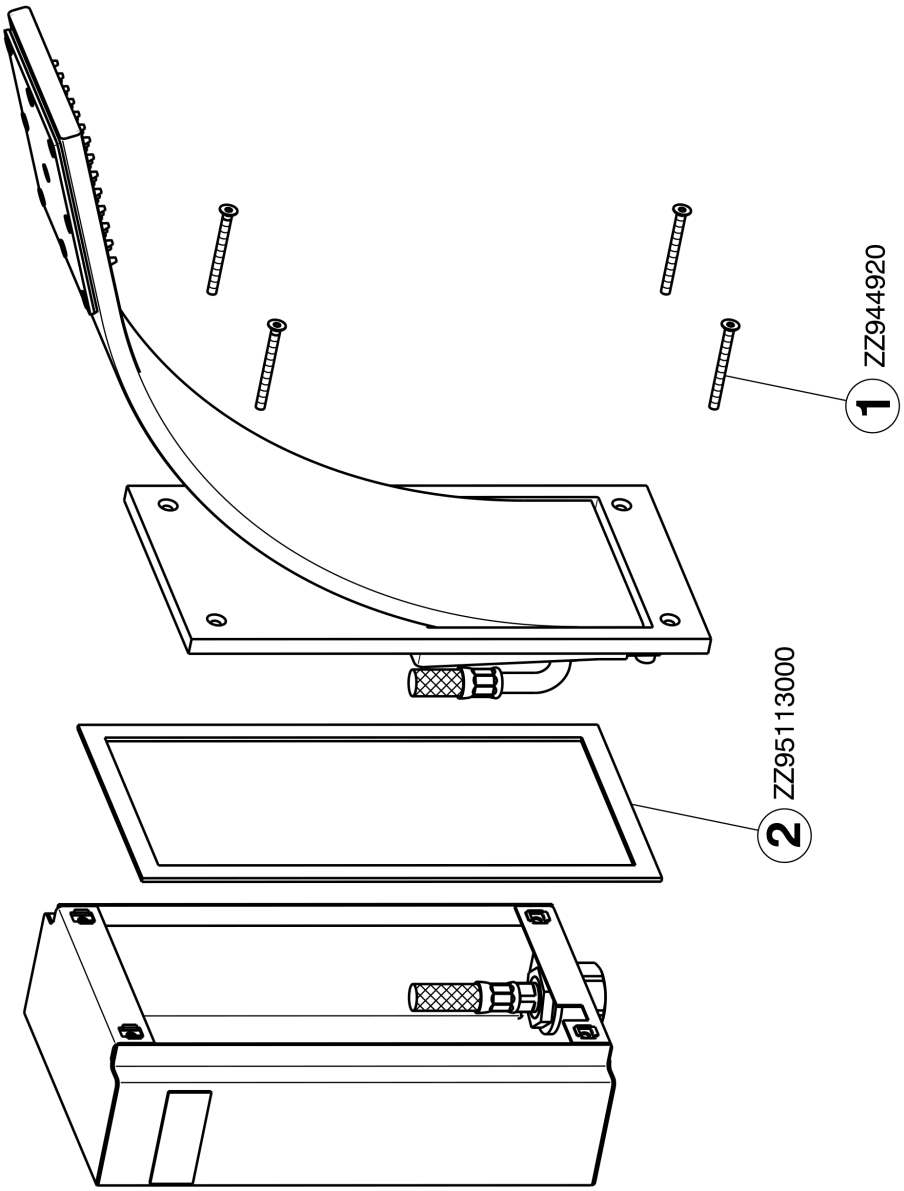

WA013190

https://es.cisal.it/brazo-ducha-con-rociador-integrado-wave-wa013190

2026-09-14

© 2021 Cisal. Via Pietro Durio 160 - 28010 - Alzo (NO) - Italia
Mail: cisal@cisal.it, Telefono: (+39) 0322 918111, P.Iva IT02422810032.