Cisal
TEL. (+39) 0322 918111
MAIL. cisal@cisal.it

# Parte externa termostático baño emp. 2 salidas GRACE_GL019441

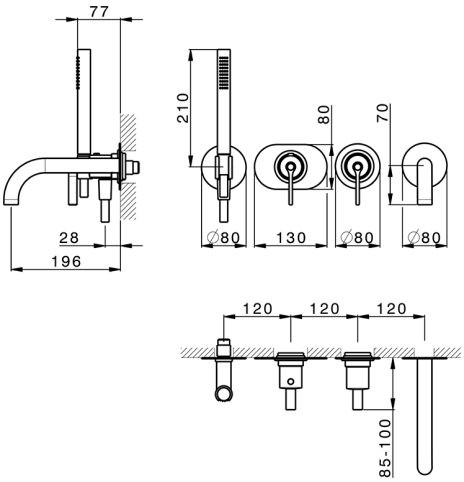


MODELO **GL019441**

Parte externa termostático baño emp.2 salidas,con deviastop 2 salidas,duchita una función Ø 22,5 mm de Latón,flexible liso SUPREME 150 cm,sin parte empotrada - para art.ZA019440

## ACABADOS DISPONIBLES

- **21** 21 Cromo
- **2F** 2F Niquel Cepillado
- **2W** 2W Oro Cepillado
- **5H** 5H Dark Brass Brushed
- **5L** 5L Brushed Black Titanium
- **6T** 6T Cromo/Negro Mate

## CARACTERÍSTICAS

| | |
|---|---|
| Instalación | **Empotrado** |
| Empotrado 1 | **ZA019440** |

### Termostático

El termostático Cisal es tu gestor personal del agua, ayudándote a manejar, controlar y ahorrar agua y energía.

© 2021 Cisal. Via Pietro Durio 160 - 28010 - Alzo (NO) - Italia
Mail: cisal@cisal.it, Telefono: (+39) 0322 918111, P.Iva IT02422810032.

Cisal
TEL. (+39) 0322 918111
MAIL. cisal@cisal.it

# Parte empotrada termostático baño 2 salidas EMPOTRADO_ZA019440

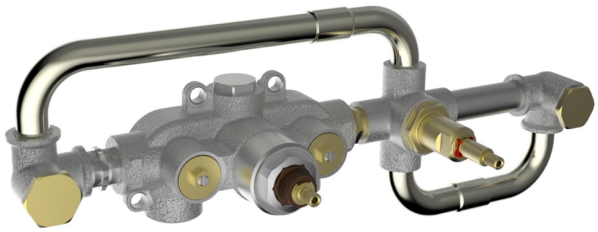

MODELO **ZA019440**

Parte empotrada termostático baño 2 salidas,sin parte externa

## ACABADOS DISPONIBLES

**04** 04 Sin acabado

## CARACTERÍSTICAS

| | |
|---|---|
| Recambio Cartucho | **24.04A.PP** |
| Empotrado | **1** |

**Cartucho Termostático Plus P 8X20**

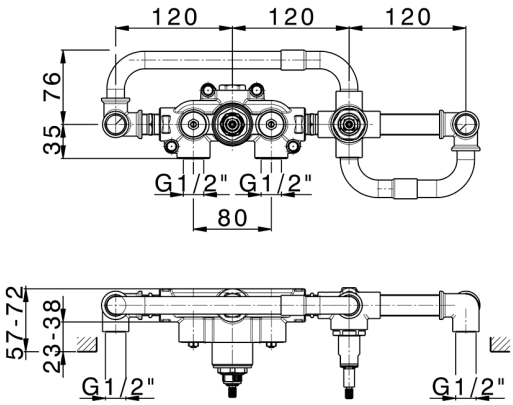


## Termostático

El termostático Cisal es tu gestor personal del agua, ayudándote a manejar, controlar y ahorrar agua y energía.

2026-09-18

© 2021 Cisal. Via Pietro Durio 160 - 28010 - Alzo (NO) - Italia
Mail: cisal@cisal.it, Telefono: (+39) 0322 918111, P.Iva IT02422810032.