Cisal
TEL. (+39) 0322 918111
MAIL. cisal@cisal.it

Parte externa monomando ducha empotrada ARCANA EMPRESS_EM003000

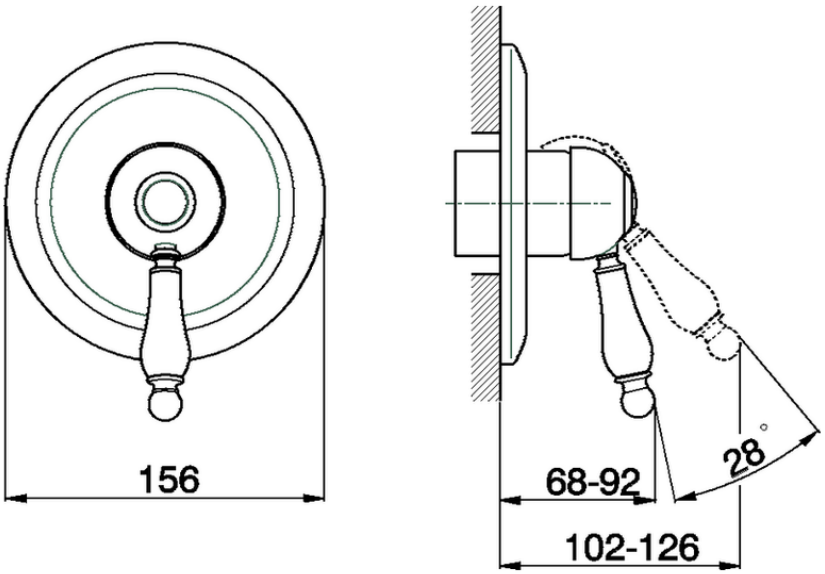

EM003000 https://es.cisal.it/parte-externa-monomando-ducha-empotrada-arcana-empress-em003000

© 2021 Cisal. Via Pietro Durio 160 - 28010 - Alzo (NO) - Italia
Mail: cisal@cisal.it, Telefono: (+39) 0322 918111, P.Iva IT02422810032.

Cisal
TEL. (+39) 0322 918111
MAIL. cisal@cisal.it

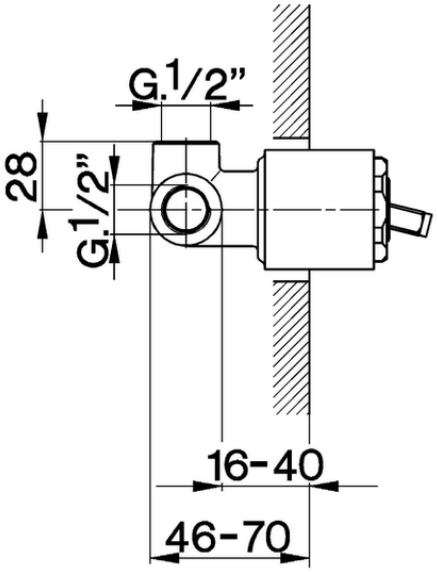

ZA002300

https://es.cisal.it/parte-empotrada-monomando-ducha-empotrado-za002300

2026-09-15

© 2021 Cisal. Via Pietro Durio 160 - 28010 - Alzo (NO) - Italia
Mail: cisal@cisal.it, Telefono: (+39) 0322 918111, P.Iva IT02422810032.