Cisal
TEL. (+39) 0322 918111
MAIL. cisal@cisal.it

Parte externa monomando ducha empotrada ARCANA EMPRESS_EM003000

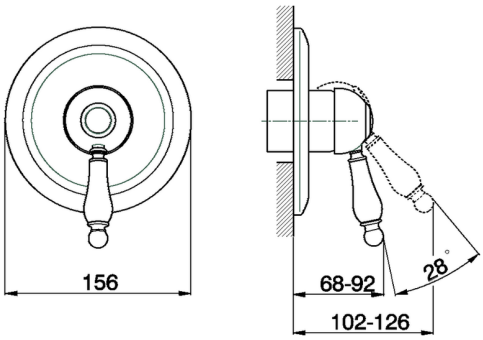

MODELO **EM003000**

Parte externa monomando ducha empotrada,sin parte empotrada,para art.ZA002300

ACABADOS DISPONIBLES

- **21** 21 Cromo
- **24** 24 Oro
- **26** 26 Cobre Viejo
- **27** 27 Bronce Viejo
- **2A** 2A Niquel Satinado Cepillado
- **74** 74 Cromo/Oro

CARACTERÍSTICAS

Instalación	**Empotrado**
Empotrado 1	**ZA002300**

© 2021 Cisal. Via Pietro Durio 160 - 28010 - Alzo (NO) - Italia
Mail: cisal@cisal.it, Telefono: (+39) 0322 918111, P.Iva IT02422810032.

Cisal
TEL. (+39) 0322 918111
MAIL. cisal@cisal.it

Parte externa monomando ducha empotrada ARCANA EMPRESS_EM003000

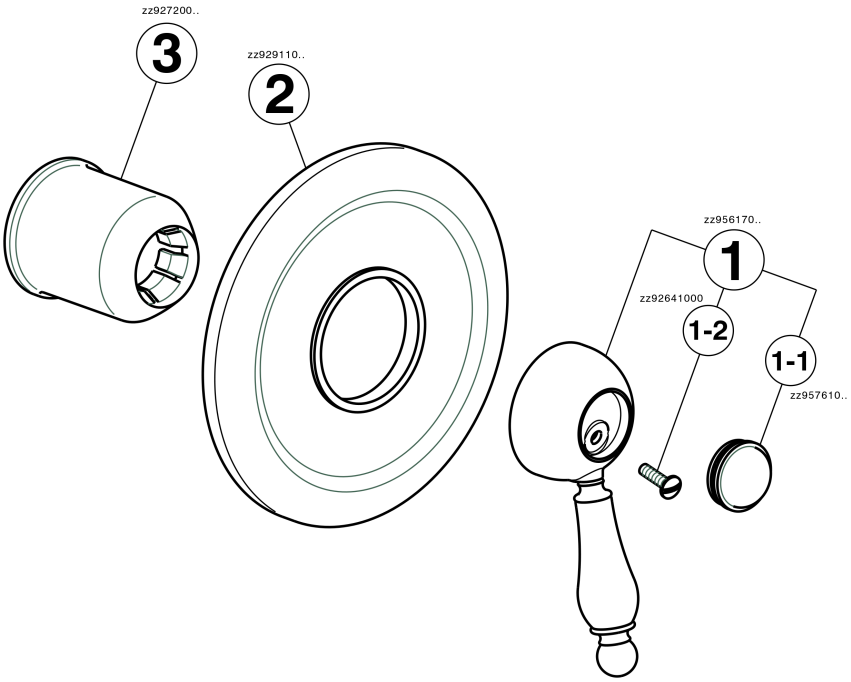

EM003000 https://es.cisal.it/parte-externa-monomando-ducha-empotrada-arcana-empress-em003000

© 2021 Cisal. Via Pietro Durio 160 - 28010 - Alzo (NO) - Italia
Mail: cisal@cisal.it, Telefono: (+39) 0322 918111, P.Iva IT02422810032.

Cisal
TEL. (+39) 0322 918111
MAIL. cisal@cisal.it

Parte empotrada monomando ducha EMPOTRADO_ZA002300

MODELO **ZA002300**

Parte empotrada monomando ducha,ducha empotrada 1/2",sin parte externa

ACABADOS DISPONIBLES

04 04 Sin acabado

CARACTERÍSTICAS

Recambio Cartucho	**ZZ92909000**
Empotrado	**1**

Cartucho Monomando 43 mm

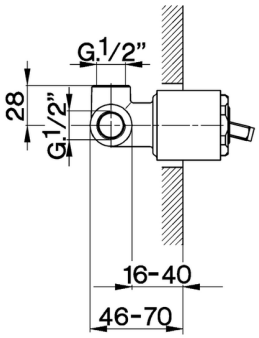

2026-09-17

© 2021 Cisal. Via Pietro Durio 160 - 28010 - Alzo (NO) - Italia
Mail: cisal@cisal.it, Telefono: (+39) 0322 918111, P.Iva IT02422810032.