Cisal
TEL. (+39) 0322 918111
MAIL. cisal@cisal.it

Bañera monomando ARCANA EMPRESS_EM000130

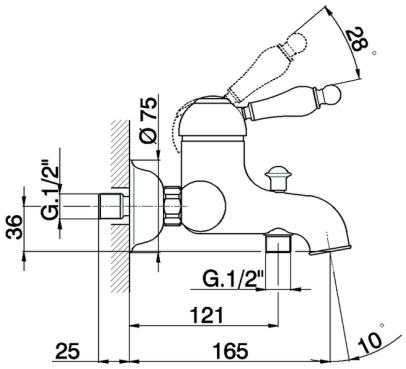

MODELO **EM000130**

Bañera monomando,sin conjunto ducha,conexión para flexible 1/2"M

ACABADOS DISPONIBLES

- **21** 21 Cromo
- **24** 24 Oro
- **26** 26 Cobre Viejo
- **27** 27 Bronce Viejo
- **2A** 2A Niquel Satinado Cepillado
- **74** 74 Cromo/Oro

CARACTERÍSTICAS

Recambio Cartucho **ZZ92909000**

Cartucho Monomando 43 mm

© 2021 Cisal. Via Pietro Durio 160 - 28010 - Alzo (NO) - Italia
Mail: cisal@cisal.it, Telefono: (+39) 0322 918111, P.Iva IT02422810032.

Cisal
TEL. (+39) 0322 918111
MAIL. cisal@cisal.it

Bañera monomando ARCANA EMPRESS_EM000130

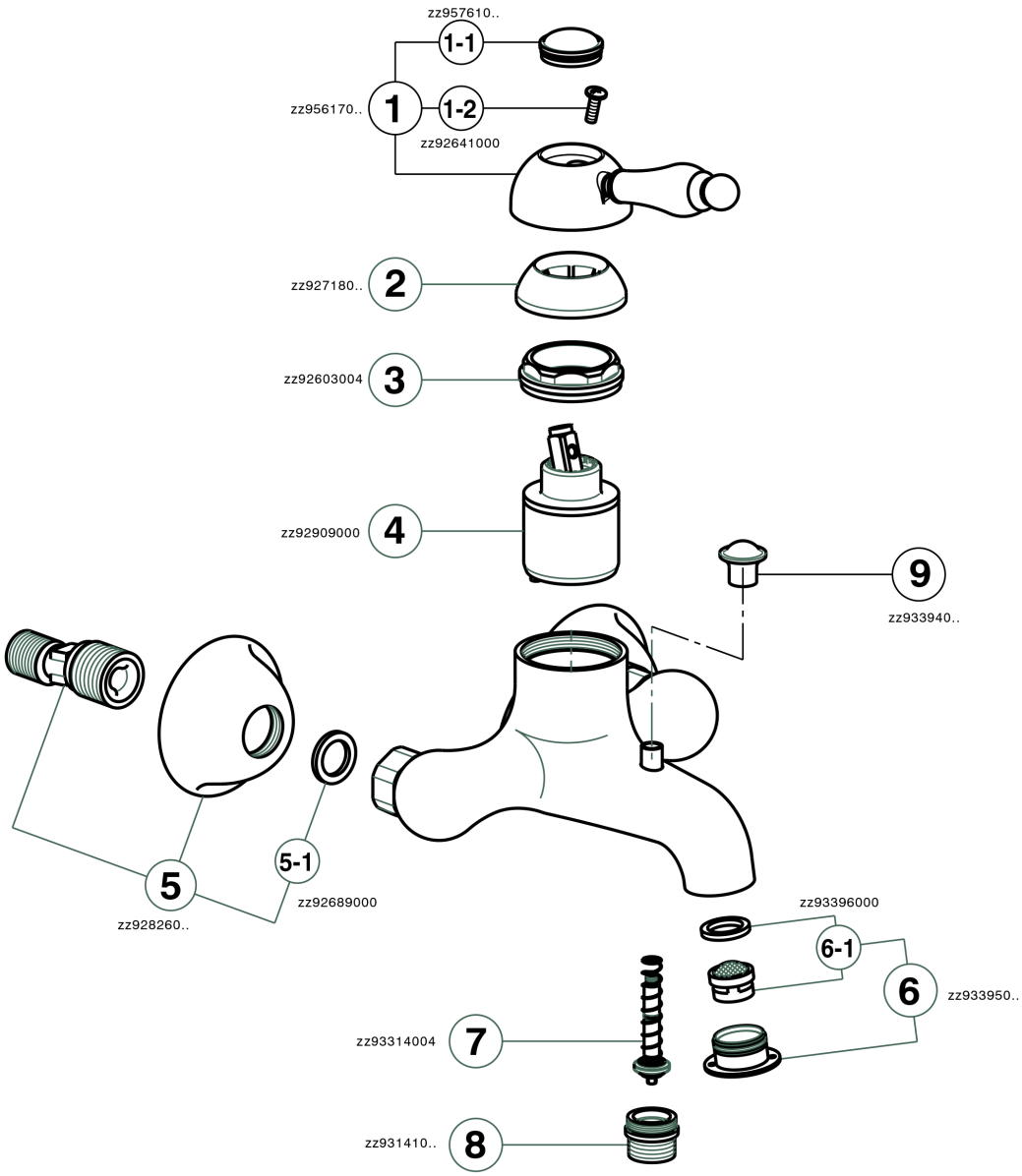

EM000130

https://es.cisal.it/banera-monomando-arcana-empress-em000130

2026-09-15

© 2021 Cisal. Via Pietro Durio 160 - 28010 - Alzo (NO) - Italia
Mail: cisal@cisal.it, Telefono: (+39) 0322 918111, P.Iva IT02422810032.