Parte externa termostático ducha emp. 2 salidas ARCANA TOSCANA_TS018100

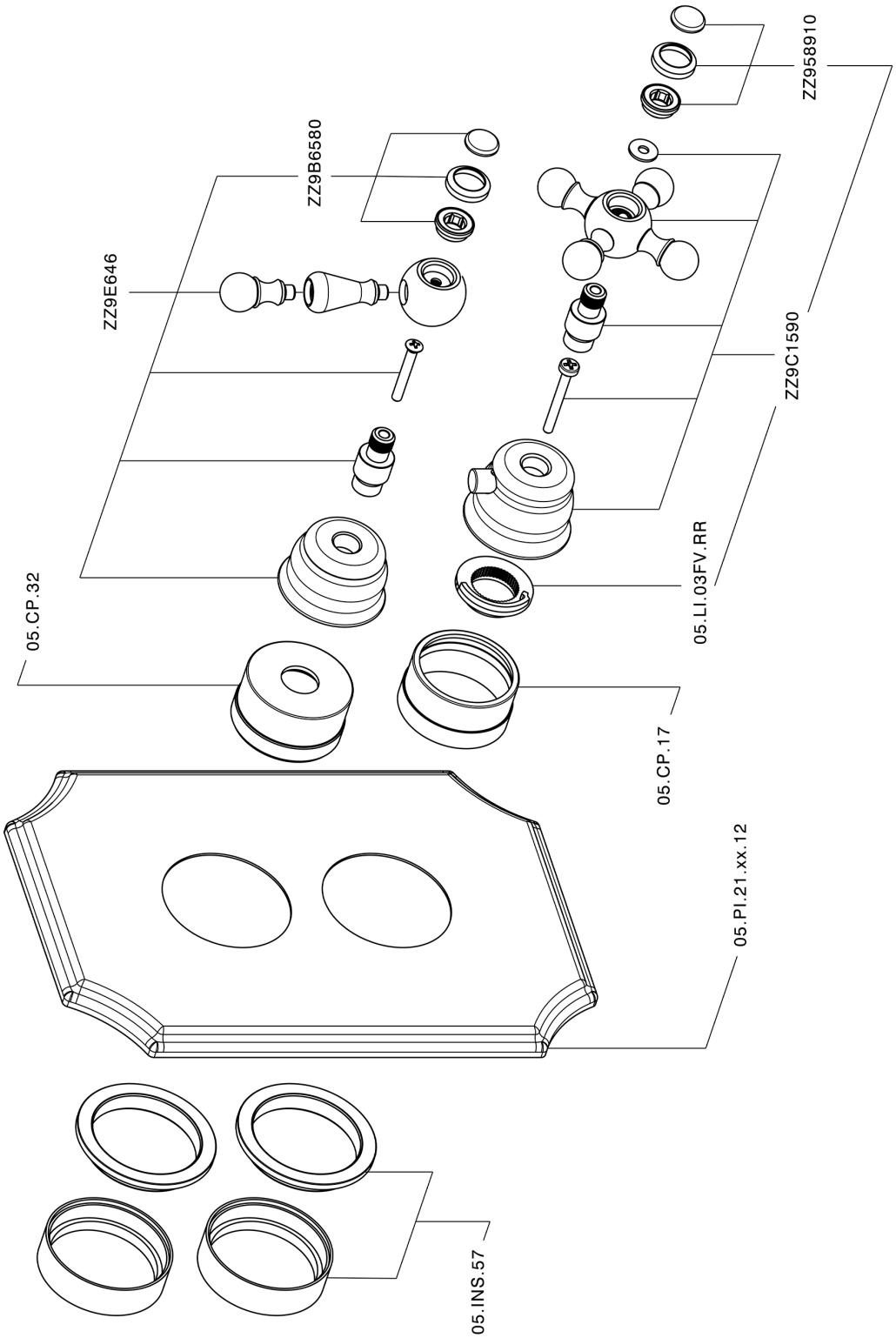

TS018100 https://es.cisal.it/parte-externa-termostatico-ducha-emp-2-salidas-arcana-toscana-ts018100

Cisal
TEL. (+39) 0322 918111
MAIL. cisal@cisal.it

Parte empotrada termostático ducha 2 salidas EMPOTRADO_ZA018101

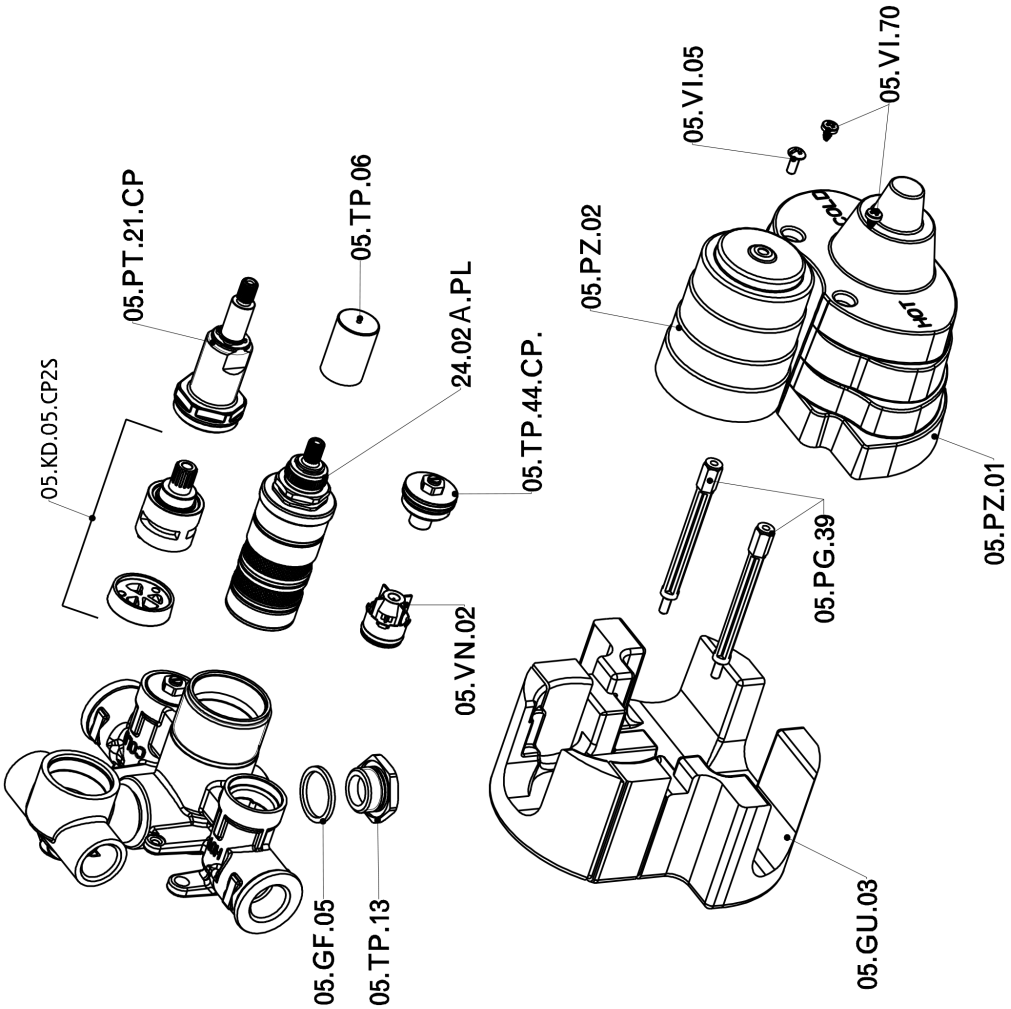

ZA018101 https://es.cisal.it/parte-empotrada-termostatico-ducha-2-salidas-empotrado-za018101

2026-09-15

© 2021 Cisal. Via Pietro Durio 160 - 28010 - Alzo (NO) - Italia
Mail: cisal@cisal.it, Telefono: (+39) 0322 918111, P.Iva IT02422810032.