Cisal
TEL. (+39) 0322 918111
MAIL. cisal@cisal.it

Válvula desagüe 1" 1/4 para lavabo COMPLEMENTOS_ZA001613

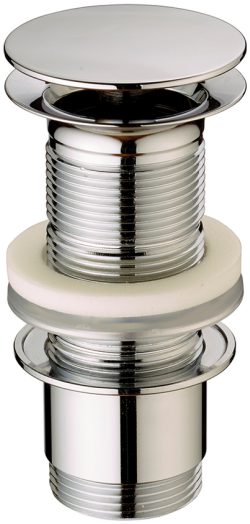

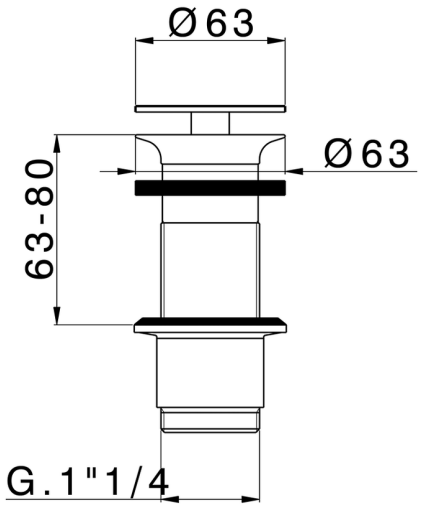

MODELO **ZA001613**

Válvula desagüe 1" 1/4 para lavabo,siempre abierto para,sistema de desagüe sin rebosadero,para espesores máx.80 mm

ACABADOS DISPONIBLES

- **21** 21 Cromo
- **24** 24 Oro
- **27** 27 Bronce Viejo
- **2B** 2B Niquel Brillo
- **2F** 2F Niquel Cepillado
- **2P** 2P Oro Rosa
- **2Q** 2Q Black Titanium
- **40** 40 Negro Mate
- **4Q** 4Q Blanco Mate

CARACTERÍSTICAS

2025-08-18

© 2021 Cisal. Via Pietro Durio 160 - 28010 - Alzo (NO) - Italia
Mail: cisal@cisal.it, Telefono: (+39) 0322 918111, P.Iva IT02422810032.