Cisal
TEL. (+39) 0322 918111
MAIL. cisal@cisal.it

Conjunto Termostático para One-Box ONE BOX_VI0BT030

MODELO **VI0BT030**

Conjunto Termostático para One-Box,con deviastop 1-2-3 salidas,profundidad mínima de instalación 67 mm,sin parte empotrada,para art.ZA00B030-ZA00B031

ACABADOS DISPONIBLES

21 21 Cromo

2Q 2Q Black Titanium

40 40 Negro Mate

4Q 4Q Blanco Mate

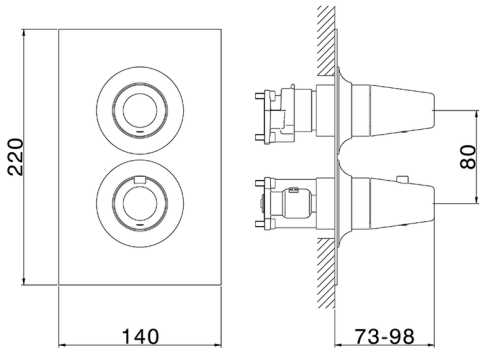

CARACTERÍSTICAS

Recambio Cartucho	**24.04A.PP**
Cartucho Termostático Plus P 8X20	
Instalación	**Empotrado**
Empotrado 2	**ZA00B031**
	ZA00B030

DeviaStop

La tecnología Cisal DeviaStop le permite ajustar el caudal de agua y dirigirla hacia la salida elegida (rociador superior, ducha de mano, etc.).

Termostático

El termostático Cisal es tu gestor personal del agua, ayudándote a manejar, controlar y ahorrar agua y energía.

© 2021 Cisal. Via Pietro Durio 160 - 28010 - Alzo (NO) - Italia
Mail: cisal@cisal.it, Telefono: (+39) 0322 918111, P.Iva IT02422810032.

Cisal
TEL. (+39) 0322 918111
MAIL. cisal@cisal.it

Conjunto Termostático para One-Box ONE BOX_VI0BT030

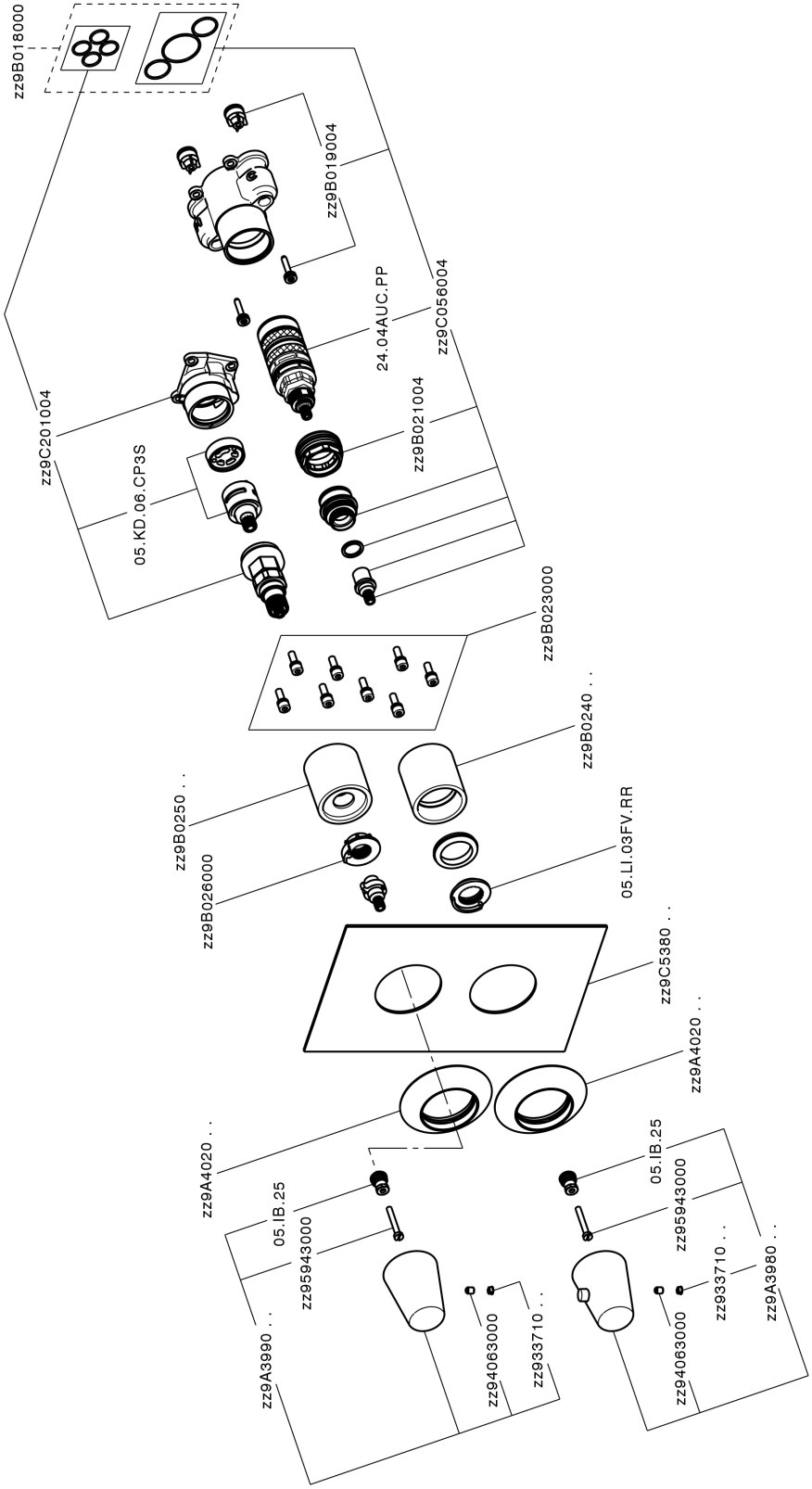

VI0BT030

https://es.cisal.it/conjunto-termostatico-para-one-box-one-box-vi0bt030

© 2021 Cisal. Via Pietro Durio 160 - 28010 - Alzo (NO) - Italia
Mail: cisal@cisal.it, Telefono: (+39) 0322 918111, P.Iva IT02422810032.

Cisal
TEL. (+39) 0322 918111
MAIL. cisal@cisal.it

One-Box Universal para empotrado ONE BOX_ZA00B031

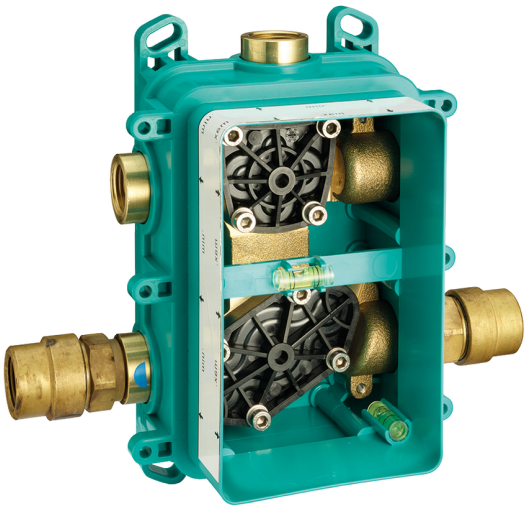

MODELO **ZA00B031**

One-Box Universal para empotrado,para termostático o monomando 1,2 o 3 salidas,sin parte externa,con silenciadores,con junta para sellado

ACABADOS DISPONIBLES

04 04 Sin acabado

CARACTERÍSTICAS

Empotrado	**1**

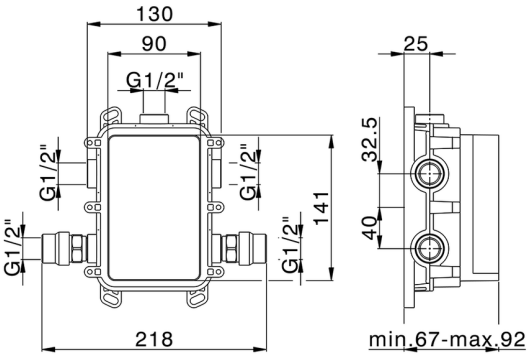

Termostático

El termostático Cisal es tu gestor personal del agua, ayudándote a manejar, controlar y ahorrar agua y energía.

© 2021 Cisal. Via Pietro Durio 160 - 28010 - Alzo (NO) - Italia
Mail: cisal@cisal.it, Telefono: (+39) 0322 918111, P.Iva IT02422810032.

Cisal
TEL. (+39) 0322 918111
MAIL. cisal@cisal.it

One-Box Universal para empotrado ONE BOX_ZA00B030

MODELO **ZA00B030**

One-Box Universal para empotrado,para termostático o monomando 1,2 o 3 salidas,sin parte externa,sin silenciadores,con junta para sellado

ACABADOS DISPONIBLES

04 04 Sin acabado

CARACTERÍSTICAS

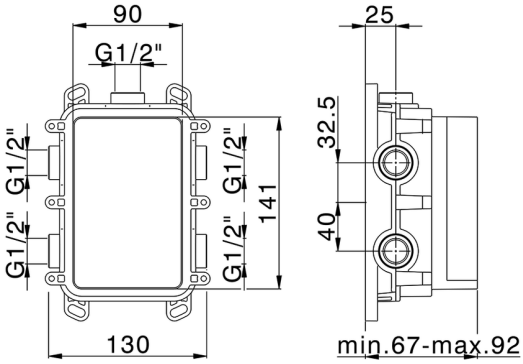

Termostático

El termostático Cisal es tu gestor personal del agua, ayudándote a manejar, controlar y ahorrar agua y energía.

2026-10-29

© 2021 Cisal. Via Pietro Durio 160 - 28010 - Alzo (NO) - Italia
Mail: cisal@cisal.it, Telefono: (+39) 0322 918111, P.Iva IT02422810032.