Fregadero monomando ducha extraíble ARCANA EMPRESS_EM002570

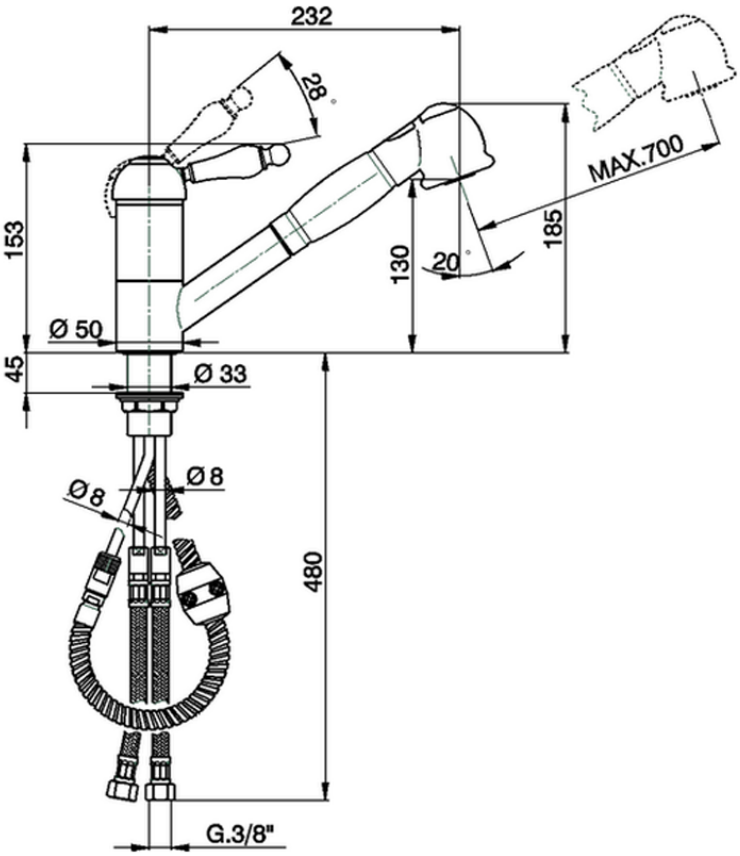

EM002570 https://es.cisal.it/fregadero-monomando-ducha-extraible-arcana-empress-em002570

2026-06-16