Cisal
TEL. (+39) 0322 918111
MAIL. cisal@cisal.it

Calienta toallas fijo componible Ø32 mm ACCESORIOS BAÑO_ZA004940

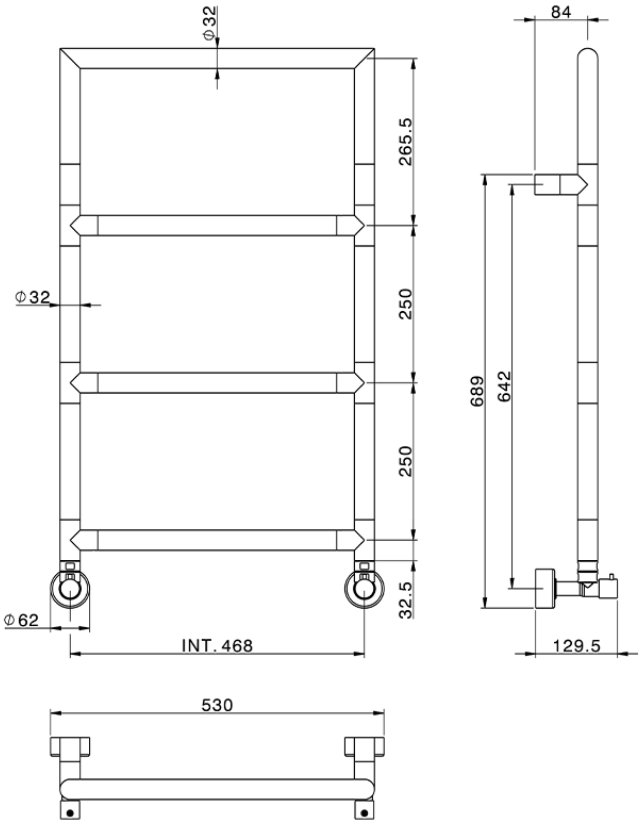

ZA004940

https://es.cisal.it/calienta-toallas-fijo-componible-o32-mm-accesorios-bano-za004940

2025-08-15

© 2021 Cisal. Via Pietro Durio 160 - 28010 - Alzo (NO) - Italia
Mail: cisal@cisal.it, Telefono: (+39) 0322 918111, P.Iva IT02422810032.