Cisal
TEL. (+39) 0322 918111
MAIL. cisal@cisal.it

# Borde bañera 5 agujeros XION_XI000260

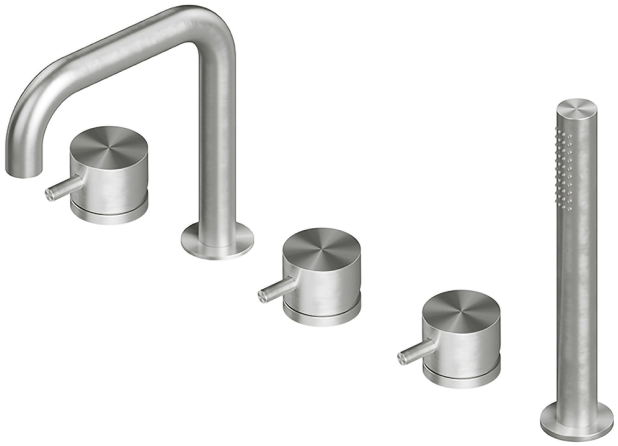

MODELO **XI000260**

Borde bañera 5 agujeros,desviador 2 salidas,boca de descarga,duchita una función minimalista Ø 24 mm de INOX,flexible extraíble 150 cm - INOX AISI 316L

## ACABADOS DISPONIBLES

**D1** D1 Inox Cepillado

## CARACTERÍSTICAS

Recambio Cartucho **ZZ97179000**

**Cartucho Monomando 35 mm**

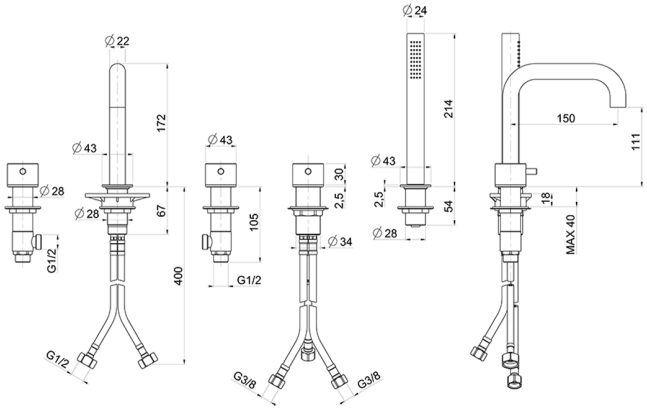


2026-05-04

© 2021 Cisal. Via Pietro Durio 160 - 28010 - Alzo (NO) - Italia
Mail: cisal@cisal.it, Telefono: (+39) 0322 918111, P.Iva IT02422810032.