Cisal
TEL. (+39) 0322 918111
MAIL. cisal@cisal.it

Lavabo monomando NUOVA LESS_LN000540

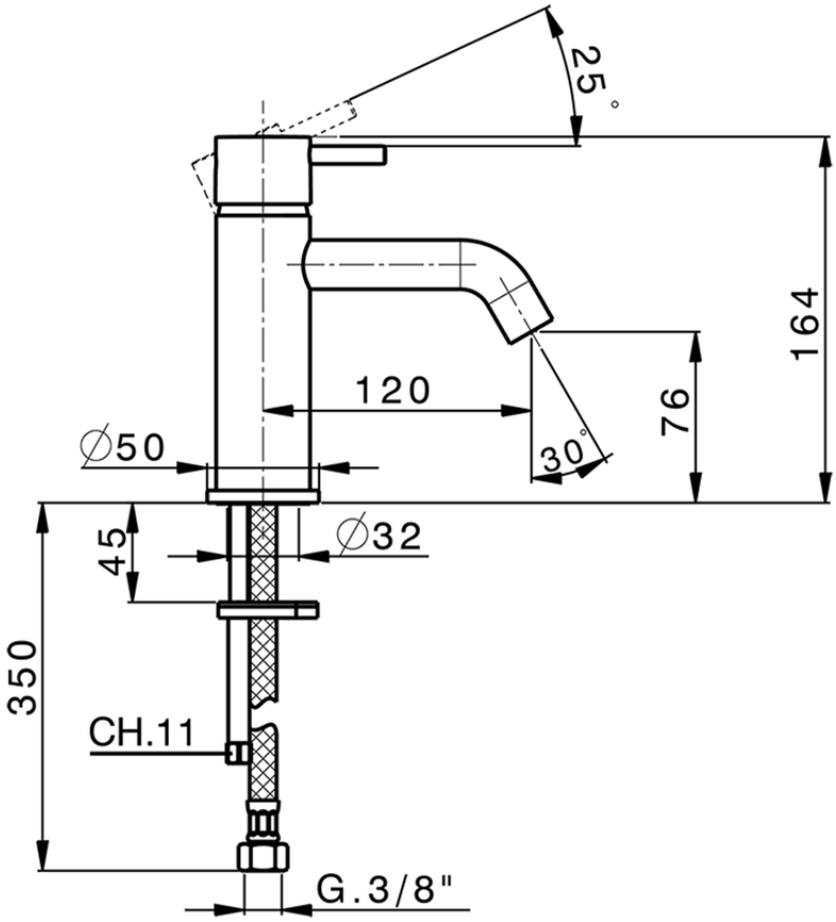

LN000540

https://es.cisal.it/lavabo-monomando-nuova-less-ln000540

2026-09-14

© 2021 Cisal. Via Pietro Durio 160 - 28010 - Alzo (NO) - Italia
Mail: cisal@cisal.it, Telefono: (+39) 0322 918111, P.Iva IT02422810032.