Cisal
TEL. (+39) 0322 918111
MAIL. cisal@cisal.it

Bidé monomando ALMA_A3000560

MODELO **A3000560**

Bidé monomando,sin desagüe automático,latiguillos acero G.3/8"

ACABADOS DISPONIBLES

21 21 Cromo

2F 2F Niquel Cepillado

40 40 Negro Mate

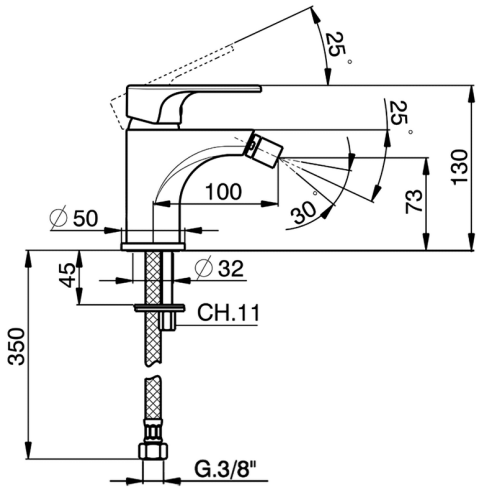

CARACTERÍSTICAS

Recambio Cartucho **ZZ95435000**

Cartucho Monomando 35 mm

EcoStop

La función EcoStop limita el caudal del agua aproximadamente el 50% de la salida máxima con una leve resistencia en la maneta. Basta con empujar ligeramente más allá de la mitad del tope sólo cuando se requiera la salida máxima de agua. Esto permitirá ahorrar hasta un 50% de agua.

© 2021 Cisal. Via Pietro Durio 160 - 28010 - Alzo (NO) - Italia
Mail: cisal@cisal.it, Telefono: (+39) 0322 918111, P.Iva IT02422810032.

Cisal
TEL. (+39) 0322 918111
MAIL. cisal@cisal.it

Bidé monomando ALMA_A3000560

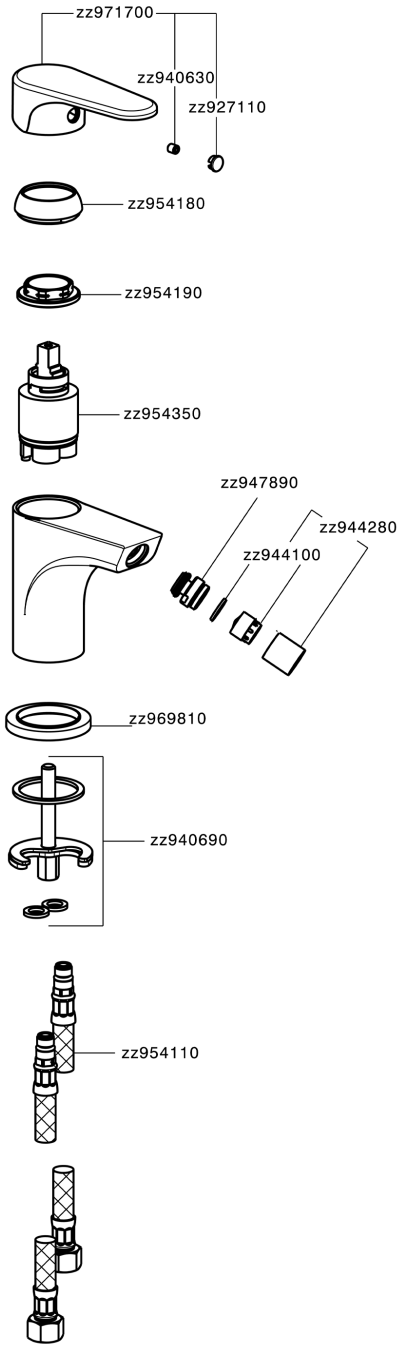

A3000560

https://es.cisal.it/bide-monomando-alma-a3000560

2026-09-16

© 2021 Cisal. Via Pietro Durio 160 - 28010 - Alzo (NO) - Italia
Mail: cisal@cisal.it, Telefono: (+39) 0322 918111, P.Iva IT02422810032.