Parte externa monomando lavabo de pared PLISSÉ ENCANTO_N2005516

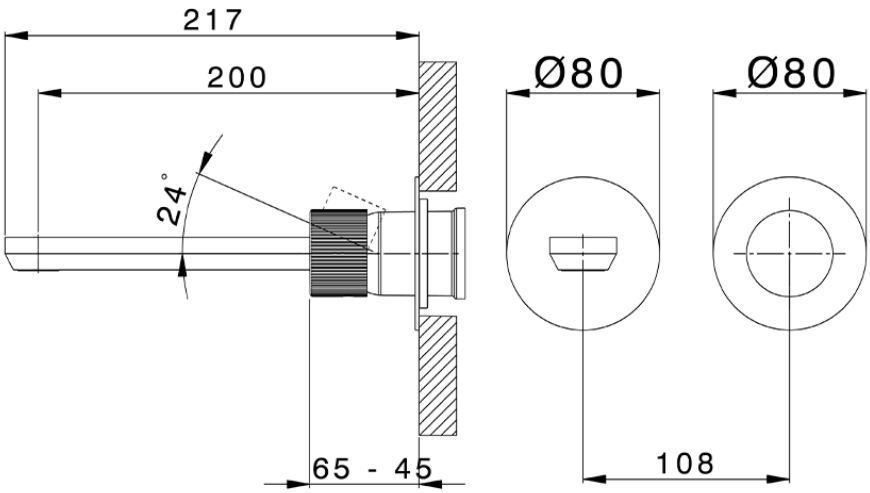

N2005516 https://es.cisal.it/parte-externa-monomando-lavabo-de-pared-plisse-encanto-n2005516

2026-11-24

© 2021 Cisal. Via Pietro Durio 160 - 28010 - Alzo (NO) - Italia
Mail: cisal@cisal.it, Telefono: (+39) 0322 918111, P.Iva IT02422810032.