**Cisal**
TEL. (+39) 0322 918111
MAIL. cisal@cisal.it

# Bidé ARCANA TOSCANA_TS000550

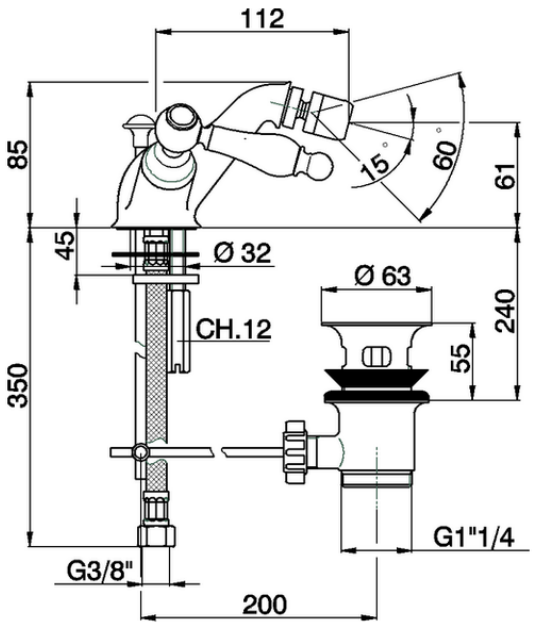


TS000550

https://es.cisal.it/bide-arcana-toscana-ts000550

2026-03-18

© 2021 Cisal. Via Pietro Durio 160 - 28010 - Alzo (NO) - Italia
Mail: cisal@cisal.it, Telefono: (+39) 0322 918111, P.Iva IT02422810032.