Cisal
TEL. (+39) 0322 918111
MAIL. cisal@cisal.it

Parte externa monomando lavabo de pared GRACE_GC005511

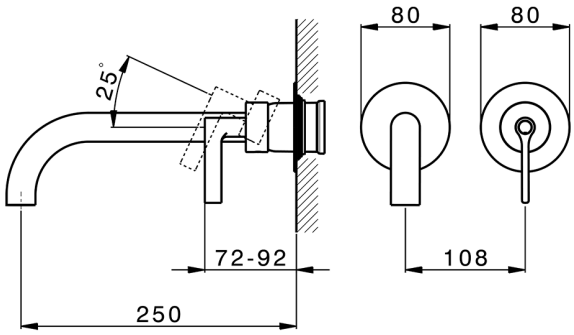

MODELO **GC005511**

Parte externa monomando lavabo de pared,sin parte empotrada,caño L.250 mm,para art.Easy-Box ZA002450-ZA025510

ACABADOS DISPONIBLES

- **21** 21 Cromo
- **2F** 2F Niquel Cepillado
- **2W** 2W Oro Cepillado
- **5H** 5H Dark Brass Brushed
- **5L** 5L Brushed Black Titanium
- **6T** 6T Cromo/Negro Mate

CARACTERÍSTICAS

Instalación	**Empotrado**
Empotrado 1	**ZA002450**

© 2021 Cisal. Via Pietro Durio 160 - 28010 - Alzo (NO) - Italia
Mail: cisal@cisal.it, Telefono: (+39) 0322 918111, P.Iva IT02422810032.

Cisal
TEL. (+39) 0322 918111
MAIL. cisal@cisal.it

Parte externa monomando lavabo de pared GRACE_GC005511

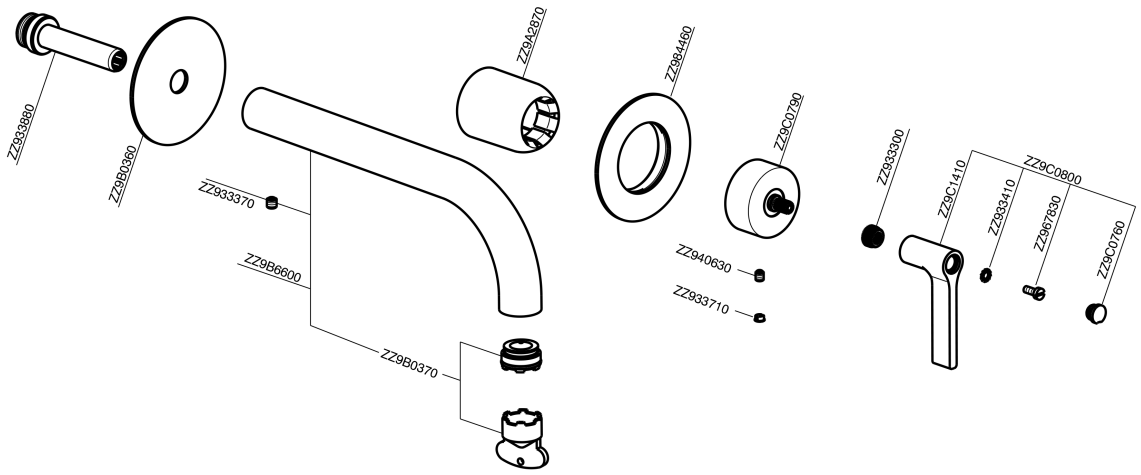

GC005511

https://es.cisal.it/parte-externa-monomando-lavabo-de-pared-grace-gc005511

2026-09-14

© 2021 Cisal. Via Pietro Durio 160 - 28010 - Alzo (NO) - Italia
Mail: cisal@cisal.it, Telefono: (+39) 0322 918111, P.Iva IT02422810032.