Cisal
TEL. (+39) 0322 918111
MAIL. cisal@cisal.it

Ducha monomando con duplex SLIM_SM000460

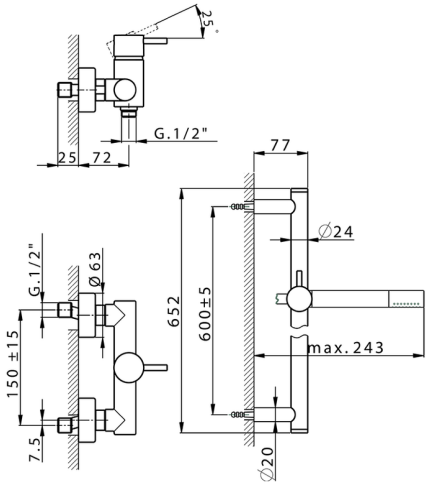

MODELO **SM000460**

Ducha monomando con duplex,Barra 60 cm con soporte corredero,duchita una función minimal de Latón,flexible liso SUPREME 150 cm

ACABADOS DISPONIBLES

21 21 Cromo

2B 2B Niquel Brillo

40 40 Negro Mate

4Q 4Q Blanco Mate

CARACTERÍSTICAS

Recambio Cartucho **ZZ95409000**

Cartucho Monomando 35 mm

EcoStop

La función EcoStop limita el caudal del agua aproximadamente el 50% de la salida máxima con una leve resistencia en la maneta. Basta con empujar ligeramente más allá de la mitad del tope sólo cuando se requiera la salida máxima de agua. Esto permitirá ahorrar hasta un 50% de agua.

2026-09-15

© 2021 Cisal. Via Pietro Durio 160 - 28010 - Alzo (NO) - Italia
Mail: cisal@cisal.it, Telefono: (+39) 0322 918111, P.Iva IT02422810032.