Columna termostática bañera 3 funciones CHERIE_CEC83010

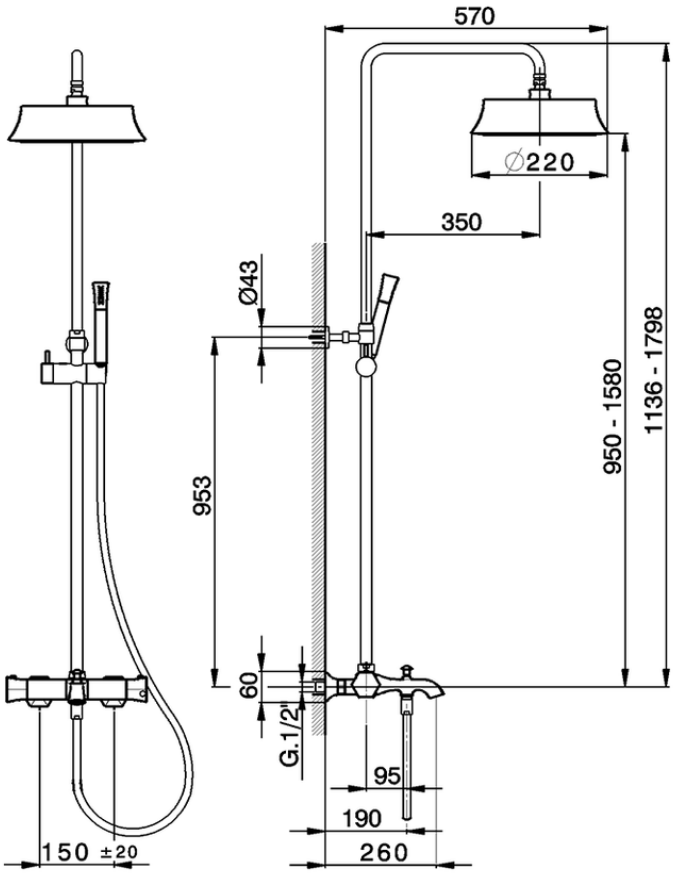

CEC83010

https://es.cisal.it/columna-termostatica-banera-3-funciones-cherie-cec83010

2026-05-02