Cisal
TEL. (+39) 0322 918111
MAIL. cisal@cisal.it

Conjunto ducha monomando empotrado SLIM_SM0KM030

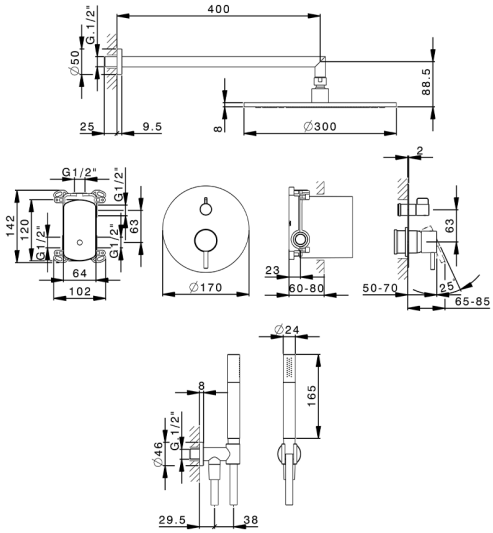

MODELO **SM0KM030**

Conjunto ducha monomando empotrado,Desviador giratorio 2 salidas,soporte duchita mural con toma de agua,brazo ducha L.400 mm,rociador redondo Ø 300 mm es.8 mm de LATÓN,duchita una función minimal de Latón,flexible liso SILVERFLEX 150 cm

ACABADOS DISPONIBLES

21 21 Cromo

CARACTERÍSTICAS

Recambio Cartucho **ZZ95409000**

Cartucho Monomando 35 mm

EcoStop

La función EcoStop limita el caudal del agua aproximadamente el 50% de la salida máxima con una leve resistencia en la maneta. Basta con empujar ligeramente más allá de la mitad del tope sólo cuando se requiera la salida máxima de agua. Esto permitirá ahorrar hasta un 50% de agua.

2025-07-28

© 2021 Cisal. Via Pietro Durio 160 - 28010 - Alzo (NO) - Italia
Mail: cisal@cisal.it, Telefono: (+39) 0322 918111, P.Iva IT02422810032.