Cisal
TEL. (+39) 0322 918111
MAIL. cisal@cisal.it

Alargador +50 mm COMPLEMENTOS_ZA008081

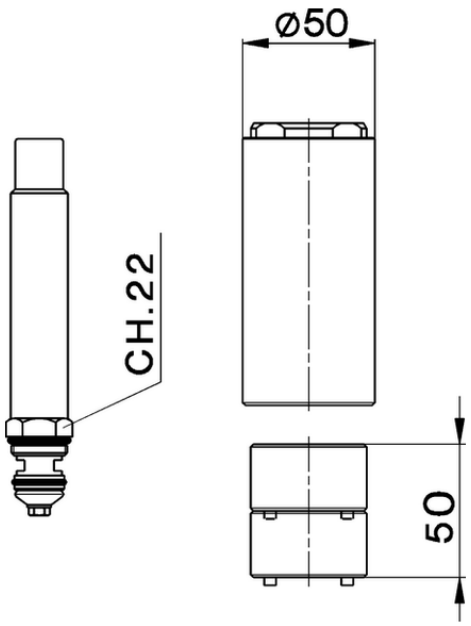

ZA008081

https://es.cisal.it/alargador-50-mm-complementos-za008081

2026-09-18

© 2021 Cisal. Via Pietro Durio 160 - 28010 - Alzo (NO) - Italia
Mail: cisal@cisal.it, Telefono: (+39) 0322 918111, P.Iva IT02422810032.