Cisal
TEL. (+39) 0322 918111
MAIL. cisal@cisal.it

Lavabo monomando medio EnergySave CUBIC_CU001505

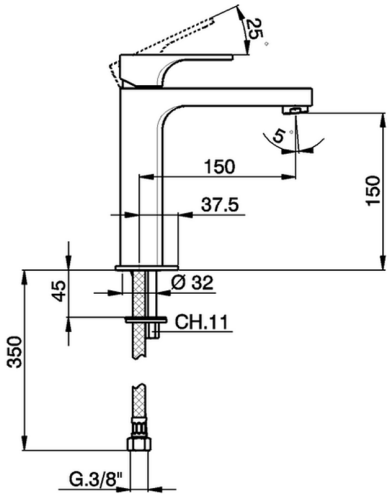

MODELO **CU001505**

Lavabo monomando medio EnergySave,sin desagüe automático,latiguillos acero G.3/8"

ACABADOS DISPONIBLES

21 21 Cromo

2B 2B Niquel Brillo

2F 2F Niquel Cepillado

40 40 Negro Mate

CARACTERÍSTICAS

Recambio Cartucho **ZZ96691000**

Cartucho Monomando 25 mm

EcoStop

La función EcoStop limita el caudal del agua aproximadamente el 50% de la salida máxima con una leve resistencia en la maneta. Basta con empujar ligeramente más allá de la mitad del tope sólo cuando se requiera la salida máxima de agua. Esto permitirá ahorrar hasta un 50% de agua.

EnergySave

Gracias al dispositivo EnergySave, si se acciona la maneta en la posición central únicamente saldrá agua fría, de modo que el calentador de agua no se pondrá en marcha y no se desperdiciará agua caliente, lo que supone un ahorro considerable de energía y costes. La temperatura puede ajustarse girando la maneta hacia la izquierda hasta alcanzar la temperatura deseada.

© 2021 Cisal. Via Pietro Durio 160 - 28010 - Alzo (NO) - Italia
Mail: cisal@cisal.it, Telefono: (+39) 0322 918111, P.Iva IT02422810032.

Cisal
TEL. (+39) 0322 918111
MAIL. cisal@cisal.it

Lavabo monomando medio EnergySave CUBIC_CU001505

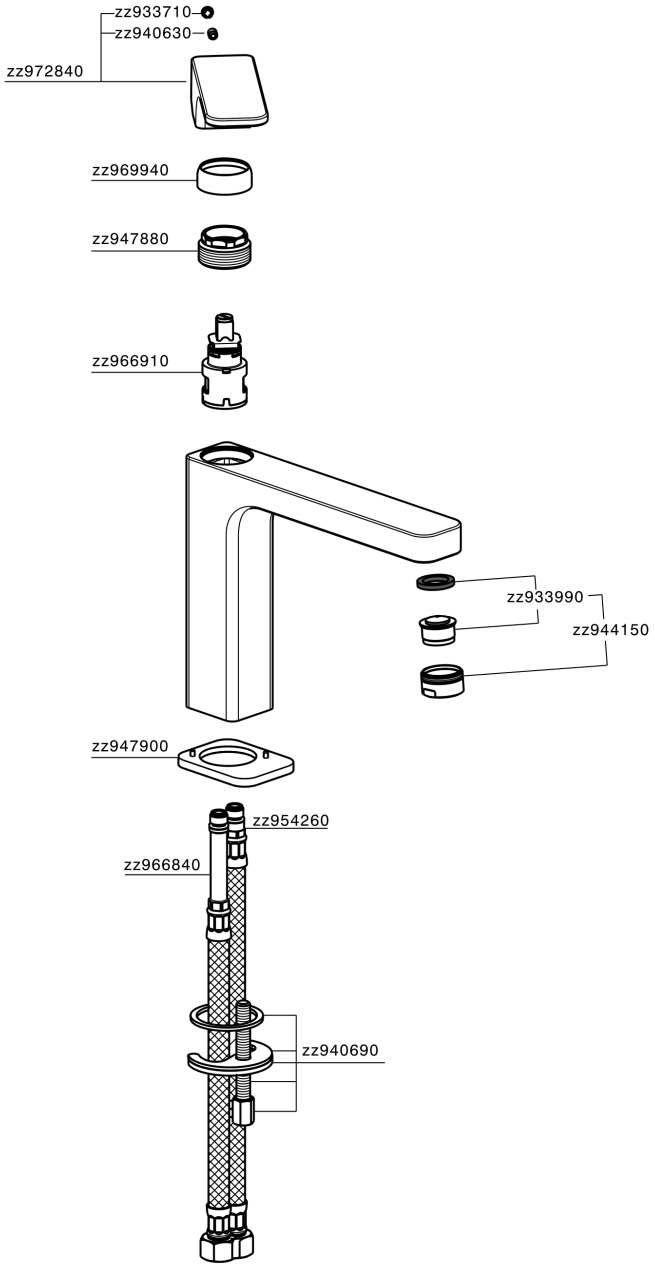

CU001505

https://es.cisal.it/lavabo-monomando-medio-energysave-cubic-cu001505

2026-09-15

© 2021 Cisal. Via Pietro Durio 160 - 28010 - Alzo (NO) - Italia
Mail: cisal@cisal.it, Telefono: (+39) 0322 918111, P.Iva IT02422810032.