**Cisal**
TEL. (+39) 0322 918111
MAIL. cisal@cisal.it

# Lavabo monomando medio SMOOTH X32_X4001504

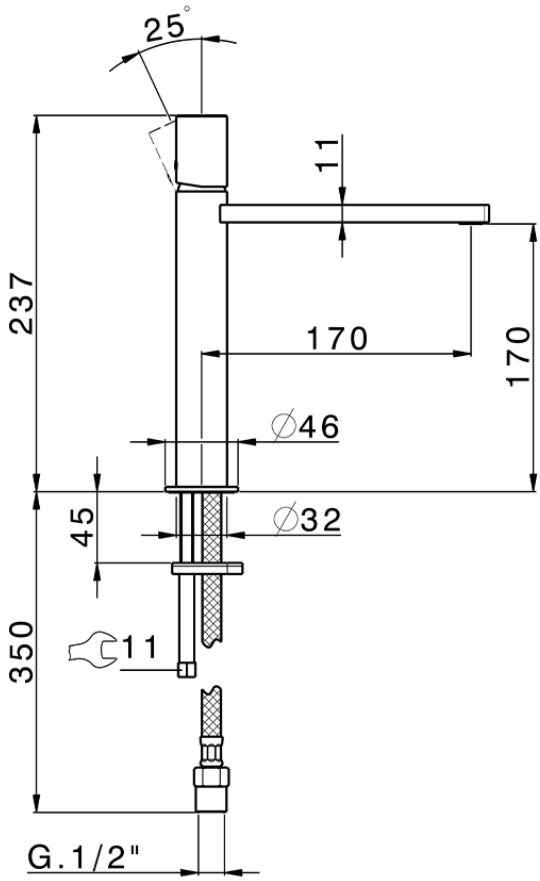


X4001504

https://es.cisal.it/lavabo-monomando-medio-smooth-x32-x4001504

2026-06-19

© 2021 Cisal. Via Pietro Durio 160 - 28010 - Alzo (NO) - Italia
Mail: cisal@cisal.it, Telefono: (+39) 0322 918111, P.Iva IT02422810032.