Cisal
TEL. (+39) 0322 918111
MAIL. cisal@cisal.it

Kit ducha higiénica para bidé DUCHAS HIGIÉNICAS_CV007975

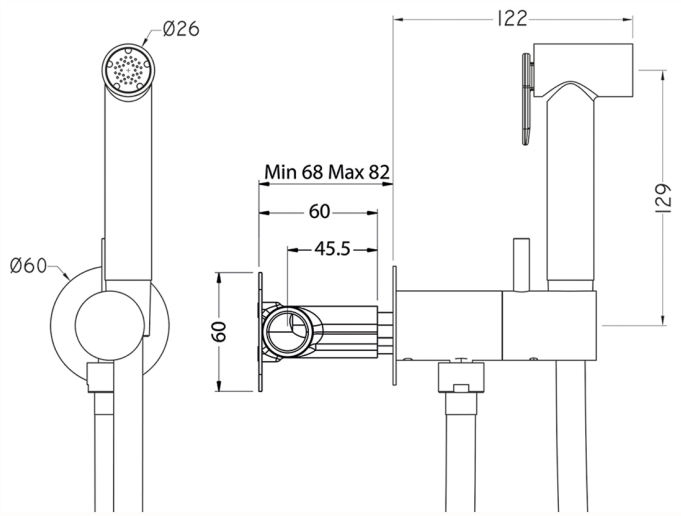

MODELO **CV007975**

Kit ducha higiénica para bidé,soporte mural redondo,mezclado progresivo agua caliente-fría,comprensivo de parte empotrada,ducha higiénica de Latón - flexible PVC 120 cm

ACABADOS DISPONIBLES

- **21** 21 Cromo
- **24** 24 Oro
- **27** 27 Bronce Viejo
- **2F** 2F Niquel Cepillado
- **2Q** 2Q Black Titanium
- **40** 40 Negro Mate
- **4Q** 4Q Blanco Mate
- **5H** 5H Dark Brass Brushed

Duchita higiénica

Ducha higiénica, para el cuidado de la higiene personal.

CARACTERÍSTICAS

Ducha higiénica

2026-09-14

© 2021 Cisal. Via Pietro Durio 160 - 28010 - Alzo (NO) - Italia
Mail: cisal@cisal.it, Telefono: (+39) 0322 918111, P.Iva IT02422810032.