Cisal
TEL. (+39) 0322 918111
MAIL. cisal@cisal.it

Kit ducha higiénica para bidé DUCHAS HIGIÉNICAS_CV007975

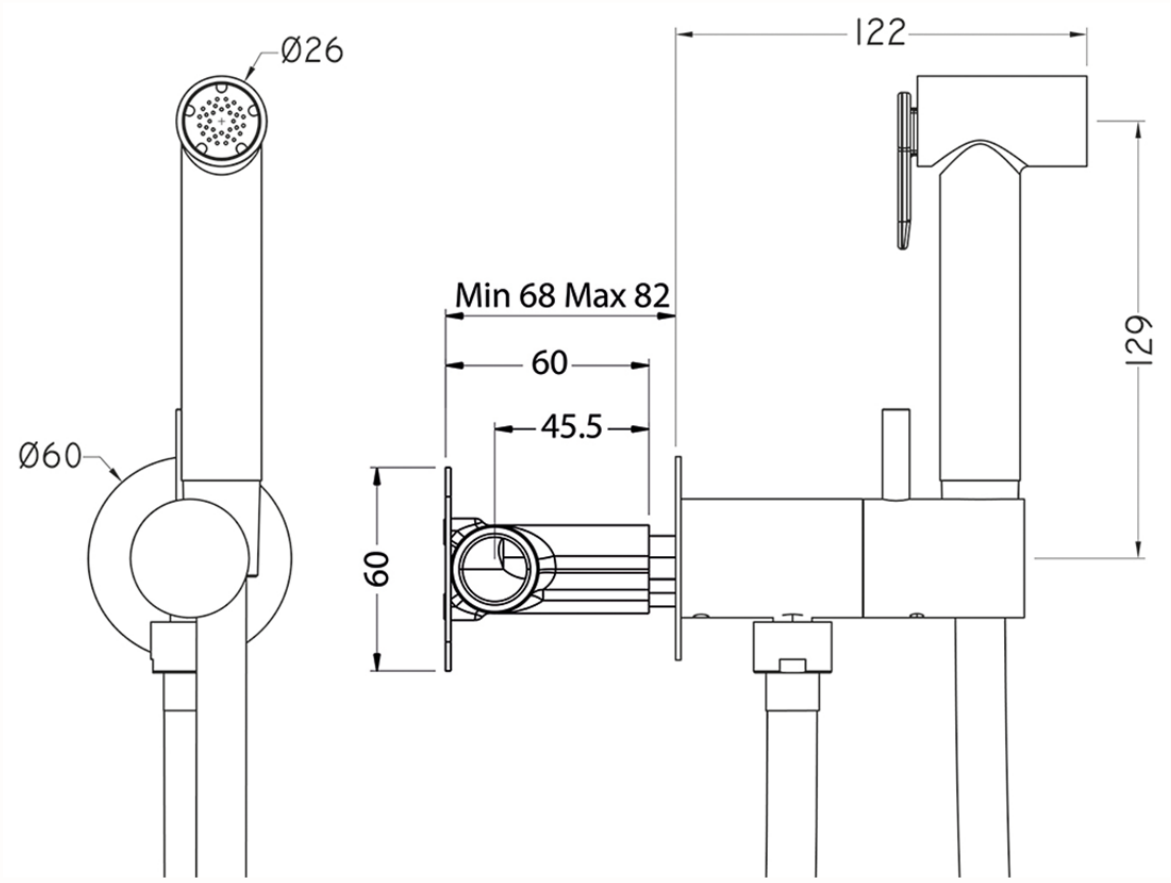

CV007975

https://es.cisal.it/kit-ducha-higienica-para-bide-duchas-higienicas-cv007975

2026-04-30

© 2021 Cisal. Via Pietro Durio 160 - 28010 - Alzo (NO) - Italia
Mail: cisal@cisal.it, Telefono: (+39) 0322 918111, P.Iva IT02422810032.