Cisal
TEL. (+39) 0322 918111
MAIL. cisal@cisal.it

Columna termostática bañera 3 funciones ARCANA TOSCANA_TS004140

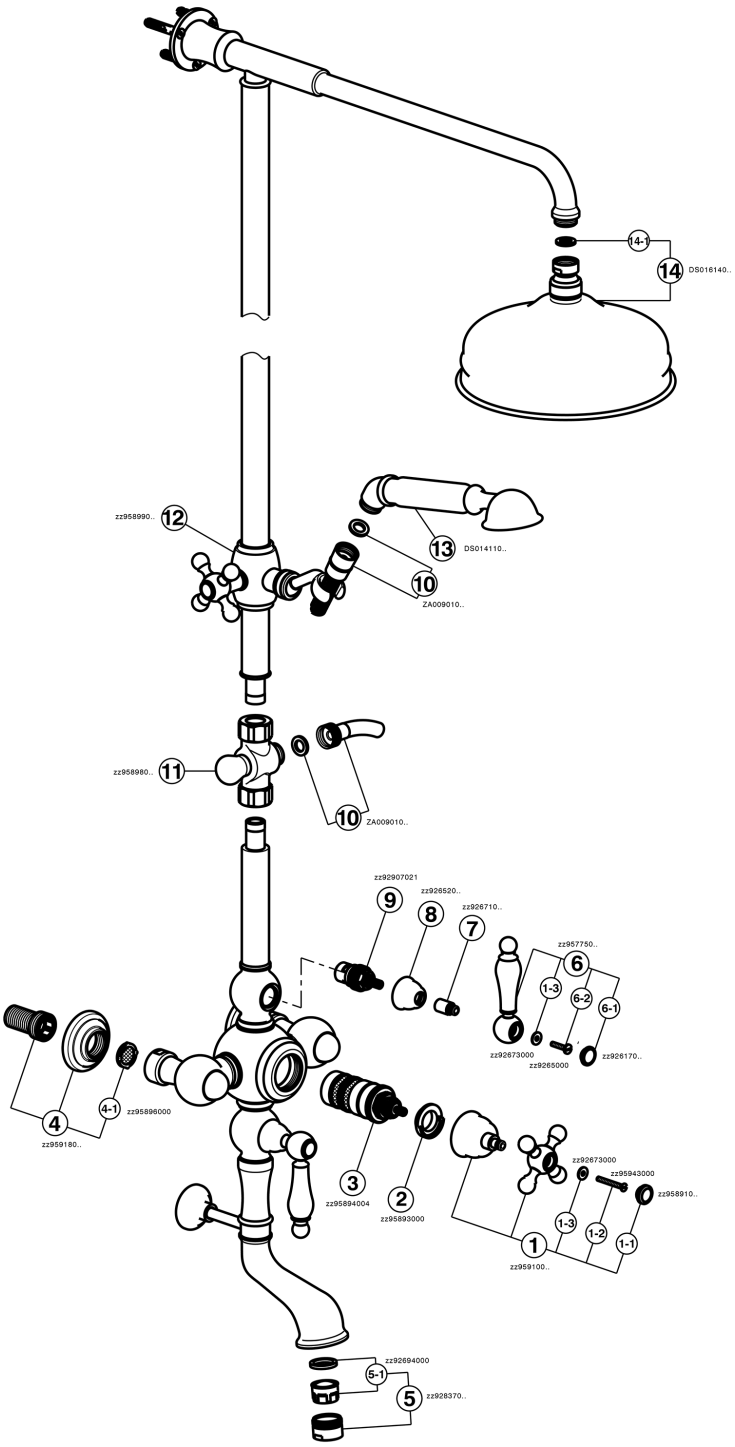

TS004140 https://es.cisal.it/columna-termostatica-banera-3-funciones-arcana-toscana-ts004140

2026-11-24

© 2021 Cisal. Via Pietro Durio 160 - 28010 - Alzo (NO) - Italia
Mail: cisal@cisal.it, Telefono: (+39) 0322 918111, P.Iva IT02422810032.