Cisal
TEL. (+39) 0322 918111
MAIL. cisal@cisal.it

Parte externa monomando ducha empotrada CHERIE_CH003000

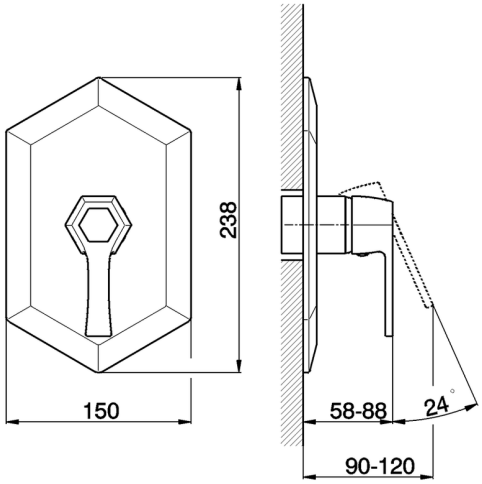

MODELO **CH003000**

Parte externa monomando ducha empotrada,sin parte empotrada,para art.ZA004310

ACABADOS DISPONIBLES

6T 6T Cromo/Negro Mate

7C 7C Oro/Negro Mate

7D 7D Niquel Brillo/Negro Mate

7E 7E Oro Rosa/Negro Mate

CARACTERÍSTICAS

Instalación	**Empotrado**
Empotrado 1	**ZA004310**

© 2021 Cisal. Via Pietro Durio 160 - 28010 - Alzo (NO) - Italia
Mail: cisal@cisal.it, Telefono: (+39) 0322 918111, P.Iva IT02422810032.

Cisal
TEL. (+39) 0322 918111
MAIL. cisal@cisal.it

Parte externa monomando ducha empotrada CHERIE_CH003000

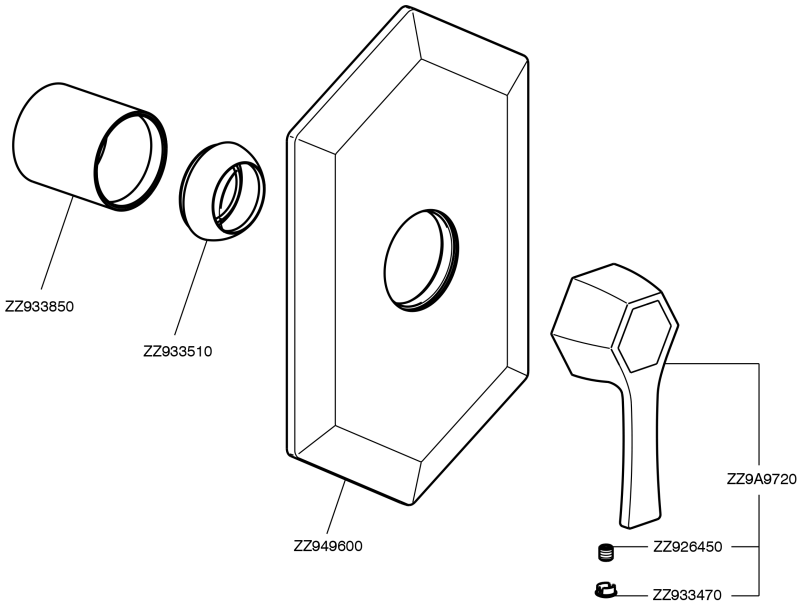

CH003000 https://es.cisal.it/parte-externa-monomando-ducha-empotrada-cherie-ch003000

© 2021 Cisal. Via Pietro Durio 160 - 28010 - Alzo (NO) - Italia
Mail: cisal@cisal.it, Telefono: (+39) 0322 918111, P.Iva IT02422810032.

Cisal
TEL. (+39) 0322 918111
MAIL. cisal@cisal.it

Parte empotrada monomando ducha EMPOTRADO_ZA004310

MODELO **ZA004310**

Parte empotrada monomando ducha,con silenciadores,sin parte externa

ACABADOS DISPONIBLES

04 04 Sin acabado

CARACTERÍSTICAS

Recambio Cartucho	**ZZ93196000**
Empotrado	**1**

Cartucho Monomando 38 mm

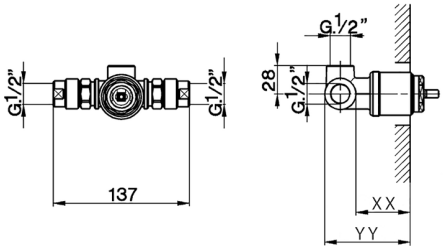

Piastra/Plate/Plaque/Platte/Placa
2-3mm: XX 22-56 YY 52-86
10mm: XX 15-45 YY 45-75

2026-09-13

© 2021 Cisal. Via Pietro Durio 160 - 28010 - Alzo (NO) - Italia
Mail: cisal@cisal.it, Telefono: (+39) 0322 918111, P.Iva IT02422810032.