Cisal
TEL. (+39) 0322 918111
MAIL. cisal@cisal.it

# Parte externa monomando lavabo de pared NUOVA LESS_LN005511

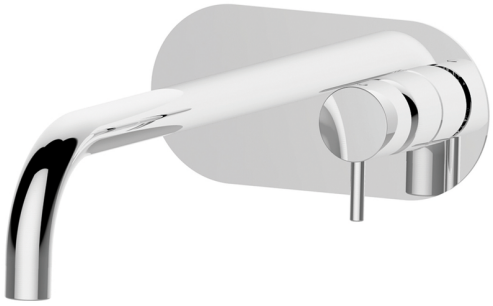

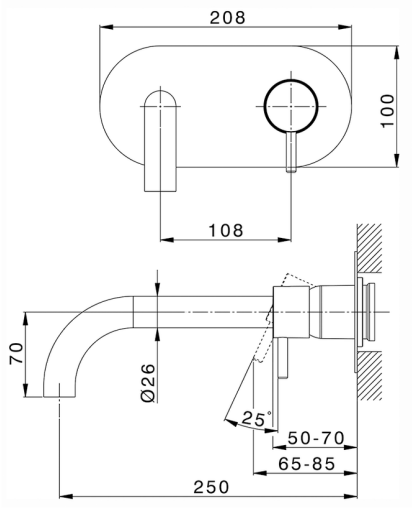


MODELO **LN005511**

Parte externa monomando lavabo de pared,sin parte empotrada,caño L.250 mm,para art.Easy-Box ZA002450-ZA025510

## ACABADOS DISPONIBLES

**21** 21 Cromo

**2F** 2F Niquel Cepillado

**40** 40 Negro Mate

**4Q** 4Q Blanco Mate

## CARACTERÍSTICAS

| | |
|---|---|
| Instalación | **Empotrado** |
| Empotrado 1 | **ZA002450** |

© 2021 Cisal. Via Pietro Durio 160 - 28010 - Alzo (NO) - Italia
Mail: cisal@cisal.it, Telefono: (+39) 0322 918111, P.Iva IT02422810032.

# Parte externa monomando lavabo de pared NUOVA LESS_LN005511

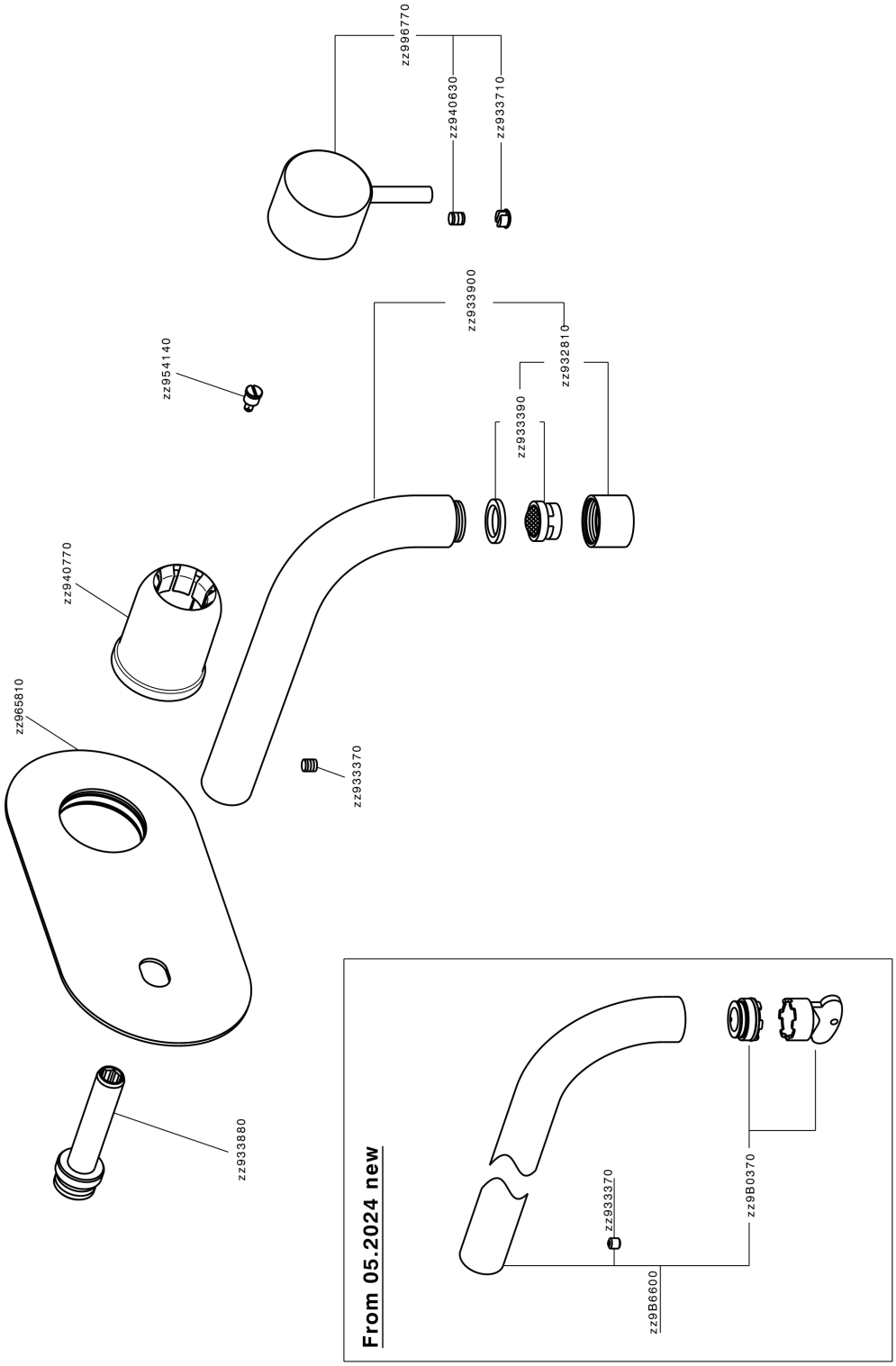


LN005511 https://es.cisal.it/parte-externa-monomando-lavabo-de-pared-nuova-less-ln005511

2026-09-13