Cisal
TEL. (+39) 0322 918111
MAIL. cisal@cisal.it

Rociador de techo con cromoterapia Ø 570 mm WELLNESS_ZS0C0170

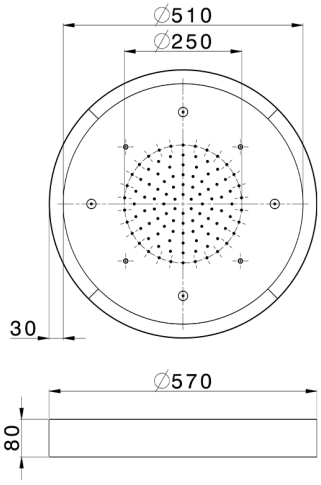

MODELO **ZS0C0170**

Rociador de techo con cromoterapia Ø 570 mm,con cubierta exterior blanca,funciones lluvia, nebulizador, cromoterapia,con control inalámbrico,acero inoxidable AISI 304

ACABADOS DISPONIBLES

- **D1** D1 Inox Cepillado
- **40** 40 Negro Mate
- **4Q** 4Q Blanco Mate
- **D2** D2 Inox brillo

CARACTERÍSTICAS

2026-09-16

© 2021 Cisal. Via Pietro Durio 160 - 28010 - Alzo (NO) - Italia
Mail: cisal@cisal.it, Telefono: (+39) 0322 918111, P.Iva IT02422810032.