Cisal
TEL. (+39) 0322 918111
MAIL. cisal@cisal.it

Rociador de techo con cromoterapia Ø 570 mm WELLNESS_ZS0C0175

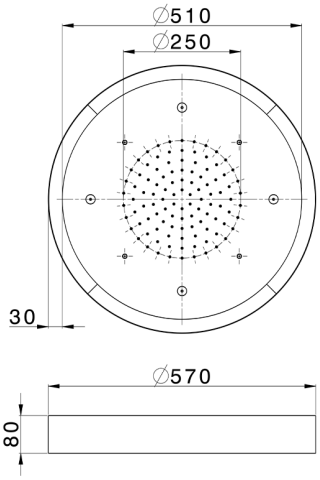

MODELO **ZS0C0175**

Rociador de techo con cromoterapia Ø 570 mm,con cubierta exterior blanca,funciones lluvia, nebulizador, cromoterapia,con teclado empotrado,acero inoxidable AISI 304

ACABADOS DISPONIBLES

D1 D1 Inox Cepillado

40 40 Negro Mate

4Q 4Q Blanco Mate

D2 D2 Inox brillo

CARACTERÍSTICAS

2026-09-16

© 2021 Cisal. Via Pietro Durio 160 - 28010 - Alzo (NO) - Italia
Mail: cisal@cisal.it, Telefono: (+39) 0322 918111, P.Iva IT02422810032.