Cisal
TEL. (+39) 0322 918111
MAIL. cisal@cisal.it

Parte externa monomando baño/ducha empotrado VITA_VI002300

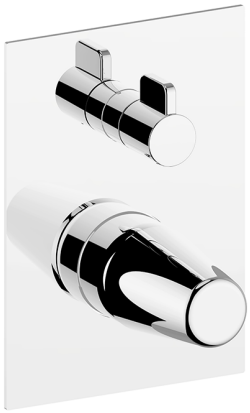

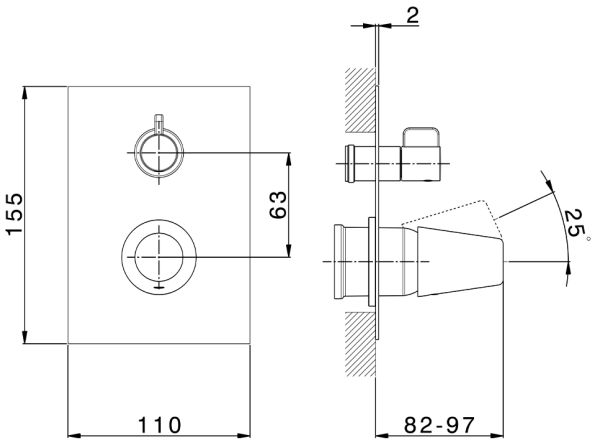

MODELO **VI002300**

Parte externa monomando baño/ducha empotrado,Desviador giratorio 2 salidas,sin parte empotrada,para art.Easy-Box ZA000230

ACABADOS DISPONIBLES

21 21 Cromo

2Q 2Q Black Titanium

40 40 Negro Mate

4Q 4Q Blanco Mate

CARACTERÍSTICAS

Instalación	**Empotrado**
Empotrado 1	**ZA000230**

2026-09-14

© 2021 Cisal. Via Pietro Durio 160 - 28010 - Alzo (NO) - Italia
Mail: cisal@cisal.it, Telefono: (+39) 0322 918111, P.Iva IT02422810032.