Bañera monomando con duplex GRACE_GC000060

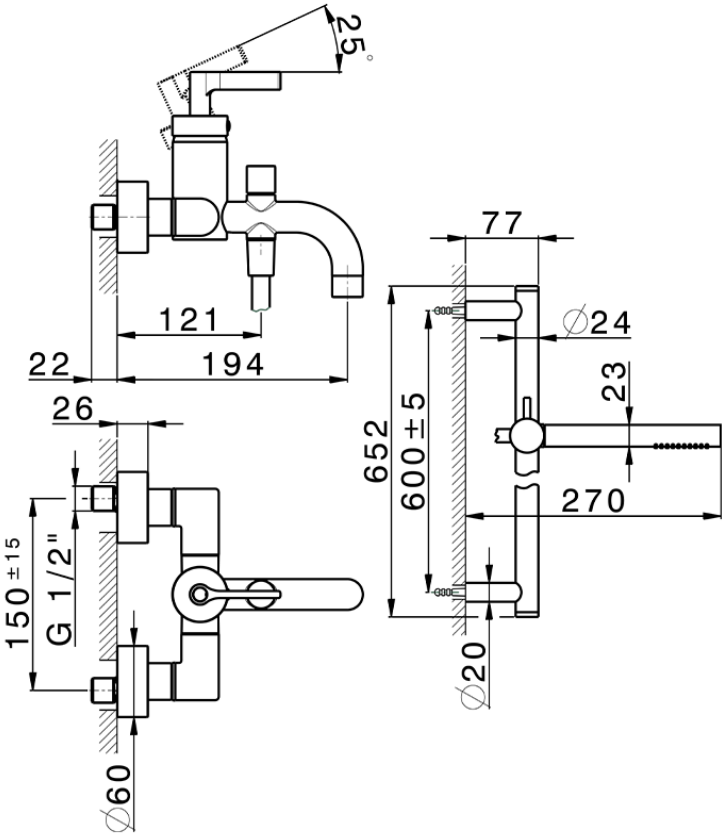

GC000060

https://es.cisal.it/banera-monomando-con-duplex-grace-gc000060

2026-04-29

© 2021 Cisal. Via Pietro Durio 160 - 28010 - Alzo (NO) - Italia
Mail: cisal@cisal.it, Telefono: (+39) 0322 918111, P.Iva IT02422810032.