Calienta toallas fijo Ø18 mm ACCESORIOS BAÑO_ZA004920

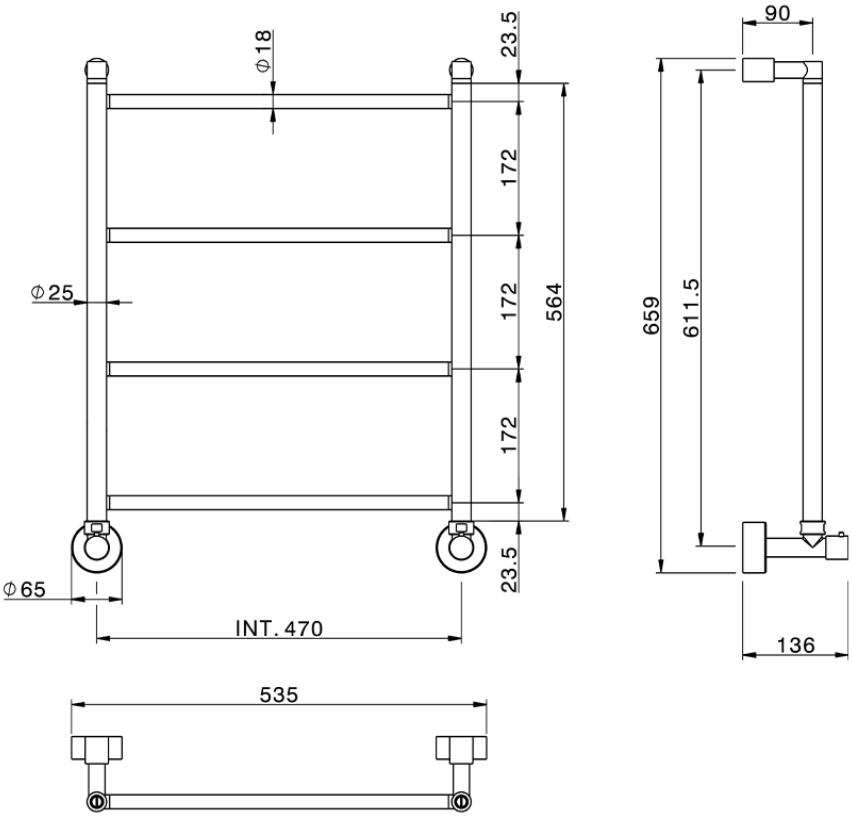

ZA004920

https://es.cisal.it/calienta-toallas-fijo-o18-mm-accesorios-bano-za004920

2025-07-24