Cisal
TEL. (+39) 0322 918111
MAIL. cisal@cisal.it

Parte externa monomando de suelo HI-RISE_RI014514

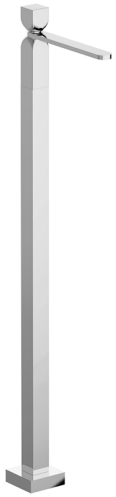

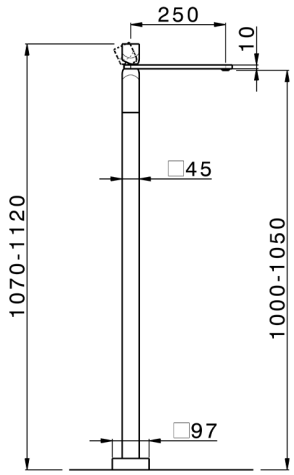

MODELO **RI014514**

Parte externa monomando de suelo,sin parte empotrada,para art.ZA004510

ACABADOS DISPONIBLES

- **21** 21 Cromo
- **24** 24 Oro
- **2F** 2F Niquel Cepillado
- **2W** 2W Oro Cepillado
- **40** 40 Negro Mate
- **4Q** 4Q Blanco Mate
- **5G** 5G Oro Rosa
- **6V** 6V Blanco Mate/Niquel Cepillado
- **6X** 6X Blanco Mate/Oro Cepillado
- **7W** 7W Negro Mate/Oro Cepillado

CARACTERÍSTICAS

Recambio Cartucho	**ZZ96550000**
Cartucho Monomando 25 mm	
Instalación	**Empotrado**
Empotrado 1	**ZA004510**

© 2021 Cisal. Via Pietro Durio 160 - 28010 - Alzo (NO) - Italia
Mail: cisal@cisal.it, Telefono: (+39) 0322 918111, P.Iva IT02422810032.

Cisal
TEL. (+39) 0322 918111
MAIL. cisal@cisal.it

Parte empotrada monomando free-standing EMPOTRADO_ZA004510

MODELO **ZA004510**

Parte empotrada monomando free-standing

ACABADOS DISPONIBLES

04 04 Sin acabado

CARACTERÍSTICAS

Empotrado	**1**

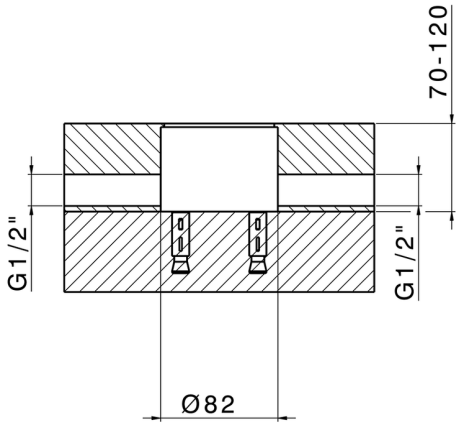

2026-05-01

© 2021 Cisal. Via Pietro Durio 160 - 28010 - Alzo (NO) - Italia
Mail: cisal@cisal.it, Telefono: (+39) 0322 918111, P.Iva IT02422810032.