Cisal
TEL. (+39) 0322 918111
MAIL. cisal@cisal.it

Conjunto Monomando para One-Box ONE BOX_GC0BM010

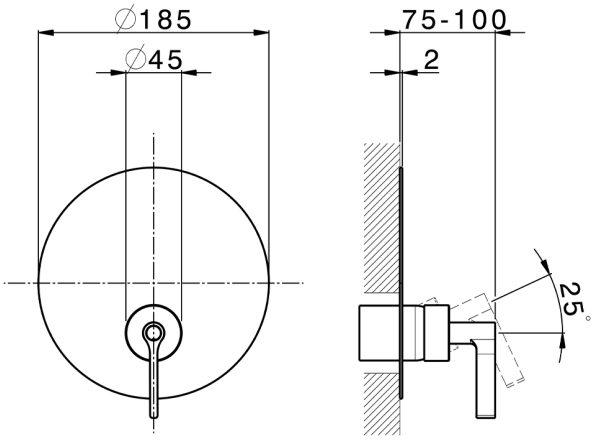

MODELO **GC0BM010**

Conjunto Monomando para One-Box,1 salida,profundidad mínima de instalación 67 mm,sin parte empotrada,para art.ZA00B030-ZA00B031

ACABADOS DISPONIBLES

- **21** 21 Cromo
- **2F** 2F Niquel Cepillado
- **2W** 2W Oro Cepillado
- **5H** 5H Dark Brass Brushed
- **5L** 5L Brushed Black Titanium
- **6T** 6T Cromo/Negro Mate

CARACTERÍSTICAS

Recambio Cartucho	**ZZ97179000**
Cartucho Monomando 35 mm	
Instalación	**Empotrado**
Empotrado 2	**ZA00B031**
	ZA00B030

© 2021 Cisal. Via Pietro Durio 160 - 28010 - Alzo (NO) - Italia
Mail: cisal@cisal.it, Telefono: (+39) 0322 918111, P.Iva IT02422810032.

Cisal
TEL. (+39) 0322 918111
MAIL. cisal@cisal.it

One-Box Universal para empotrado ONE BOX_ZA00B031

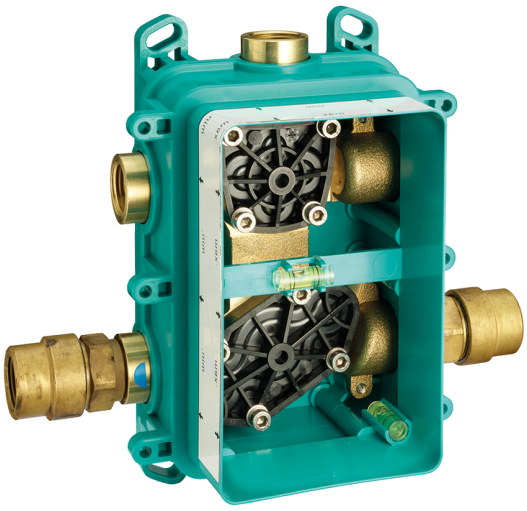

MODELO **ZA00B031**

One-Box Universal para empotrado,para termostático o monomando 1,2 o 3 salidas,sin parte externa,con silenciadores,con junta para sellado

ACABADOS DISPONIBLES

04 04 Sin acabado

CARACTERÍSTICAS

Empotrado	**1**

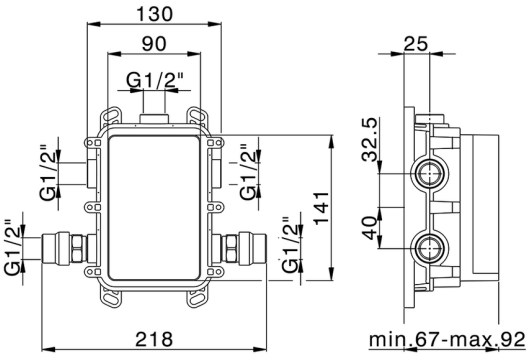

Termostático

El termostático Cisal es tu gestor personal del agua, ayudándote a manejar, controlar y ahorrar agua y energía.

© 2021 Cisal. Via Pietro Durio 160 - 28010 - Alzo (NO) - Italia
Mail: cisal@cisal.it, Telefono: (+39) 0322 918111, P.Iva IT02422810032.

Cisal
TEL. (+39) 0322 918111
MAIL. cisal@cisal.it

One-Box Universal para empotrado ONE BOX_ZA00B030

MODELO **ZA00B030**

One-Box Universal para empotrado,para termostático o monomando 1,2 o 3 salidas,sin parte externa,sin silenciadores,con junta para sellado

ACABADOS DISPONIBLES

04 04 Sin acabado

CARACTERÍSTICAS

Empotrado	**1**

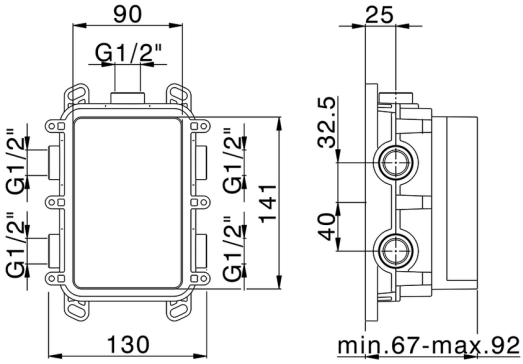

Termostático

El termostático Cisal es tu gestor personal del agua, ayudándote a manejar, controlar y ahorrar agua y energía.

2026-09-14

© 2021 Cisal. Via Pietro Durio 160 - 28010 - Alzo (NO) - Italia
Mail: cisal@cisal.it, Telefono: (+39) 0322 918111, P.Iva IT02422810032.