Cisal
TEL. (+39) 0322 918111
MAIL. cisal@cisal.it

# Parte externa termostático ducha 2 funciones WELLNESS_GS00R200

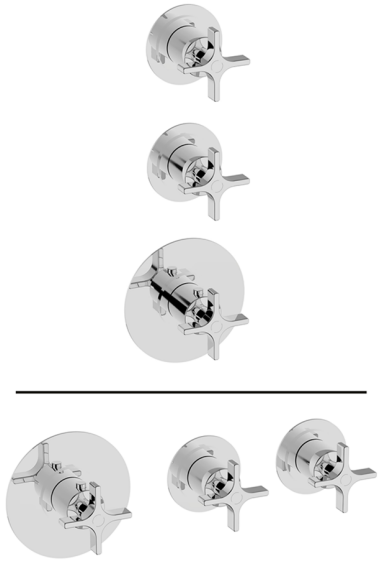

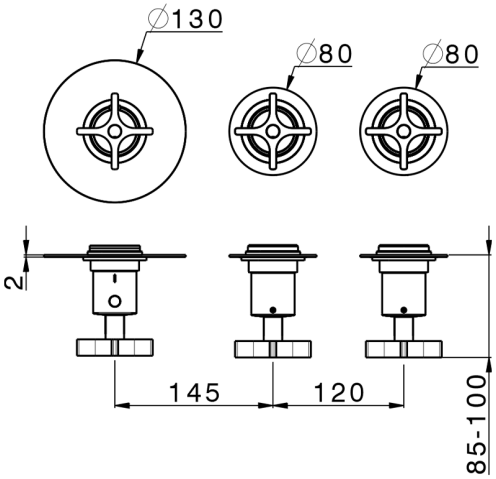


MODELO **GS00R200**

Parte externa termostático ducha 2 funciones,para art.ZA00R200 instalación horizontal,para art.ZA00V200 instalación vertical

## ACABADOS DISPONIBLES

- **21** 21 Cromo
- **2F** 2F Niquel Cepillado
- **2W** 2W Oro Cepillado
- **5H** 5H Dark Brass Brushed
- **5L** 5L Brushed Black Titanium
- **6T** 6T Cromo/Negro Mate

## CARACTERÍSTICAS

| | |
|---|---|
| Instalación | **Empotrado** |
| Empotrado 2 | **ZA00V200** |
| | **ZA00R200** |

### Termostático

El termostático Cisal es tu gestor personal del agua, ayudándote a manejar, controlar y ahorrar agua y energía.

© 2021 Cisal. Via Pietro Durio 160 - 28010 - Alzo (NO) - Italia
Mail: cisal@cisal.it, Telefono: (+39) 0322 918111, P.Iva IT02422810032.

Cisal
TEL. (+39) 0322 918111
MAIL. cisal@cisal.it

# Parte empotrada termostático ducha 2 funciones EMPOTRADO_ZA00V200

MODELO **ZA00V200**

Parte empotrada termostático ducha 2 funciones

## ACABADOS DISPONIBLES

**04** 04 Sin acabado

## CARACTERÍSTICAS

| | |
|---|---|
| Recambio Cartucho | **23.51A.HF** |
| Empotrado | **1** |

**Cartucho Termostático HF**

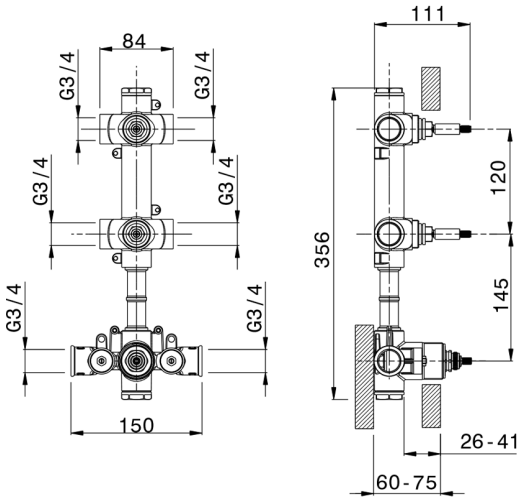


## Termostático

El termostático Cisal es tu gestor personal del agua, ayudándote a manejar, controlar y ahorrar agua y energía.

© 2021 Cisal. Via Pietro Durio 160 - 28010 - Alzo (NO) - Italia
Mail: cisal@cisal.it, Telefono: (+39) 0322 918111, P.Iva IT02422810032.

Cisal
TEL. (+39) 0322 918111
MAIL. cisal@cisal.it

# Parte empotrada termostático ducha 2 funciones EMPOTRADO_ZA00R200

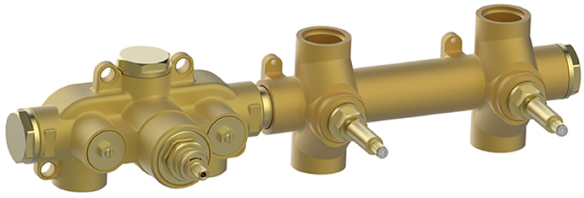

MODELO **ZA00R200**

Parte empotrada termostático ducha 2 funciones

## ACABADOS DISPONIBLES

**04** 04 Sin acabado

## CARACTERÍSTICAS

| | |
|---|---|
| Recambio Cartucho | **23.51A.HF** |
| Empotrado | **1** |

**Cartucho Termostático HF**

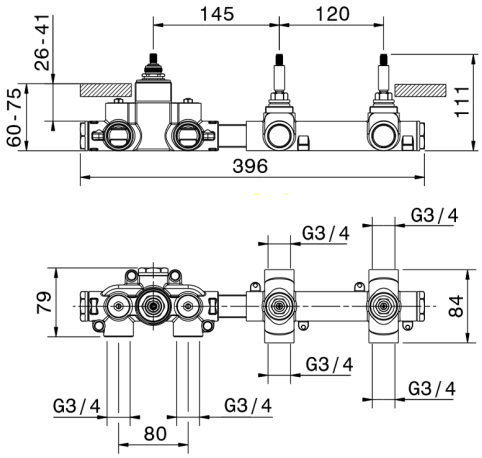


## Termostático

El termostático Cisal es tu gestor personal del agua, ayudándote a manejar, controlar y ahorrar agua y energía.

2026-09-13

© 2021 Cisal. Via Pietro Durio 160 - 28010 - Alzo (NO) - Italia
Mail: cisal@cisal.it, Telefono: (+39) 0322 918111, P.Iva IT02422810032.