Cisal
TEL. (+39) 0322 918111
MAIL. cisal@cisal.it

Parte externa monomando lavabo de pared CUBIC_CU005513

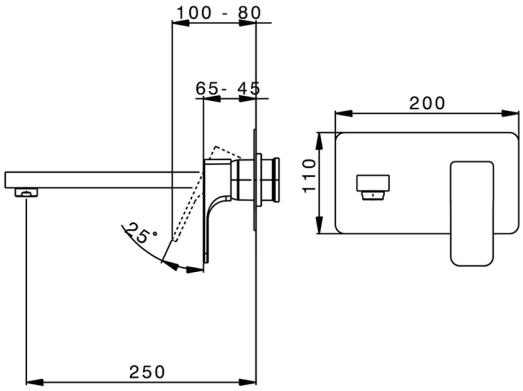

MODELO **CU005513**

Parte externa monomando lavabo de pared,sin parte empotrada,caño L.250 mm,para art.Easy-Box ZA002450-ZA025510

ACABADOS DISPONIBLES

21 21 Cromo

2B 2B Niquel Brillo

2F 2F Niquel Cepillado

40 40 Negro Mate

CARACTERÍSTICAS

Instalación	**Empotrado**
Empotrado 1	**ZA002450**

2026-09-14

© 2021 Cisal. Via Pietro Durio 160 - 28010 - Alzo (NO) - Italia
Mail: cisal@cisal.it, Telefono: (+39) 0322 918111, P.Iva IT02422810032.