Cisal
TEL. (+39) 0322 918111
MAIL. cisal@cisal.it

Bidé monomando SMOOTH X32_X4000564

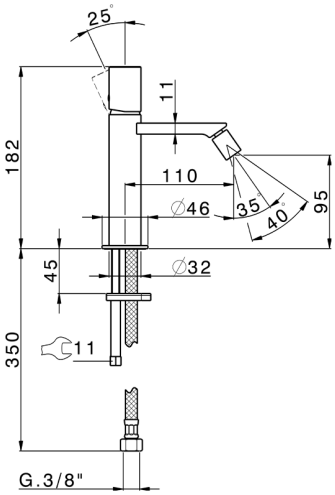

MODELO **X4000564**

Bidé monomando,sin desagüe automático,latiguillos acero G.3/8",con palanca lisa,Inox AISI 316L

ACABADOS DISPONIBLES

D1 D1 Inox Cepillado

5H 5H Dark Brass Brushed

5L 5L Brushed Black Titanium

5N 5N Oro Rosa Cepillado

CARACTERÍSTICAS

Recambio Cartucho **ZZ96550000**

Cartucho Monomando 25 mm

© 2021 Cisal. Via Pietro Durio 160 - 28010 - Alzo (NO) - Italia
Mail: cisal@cisal.it, Telefono: (+39) 0322 918111, P.Iva IT02422810032.

Cisal
TEL. (+39) 0322 918111
MAIL. cisal@cisal.it

Bidé monomando SMOOTH X32_X4000564

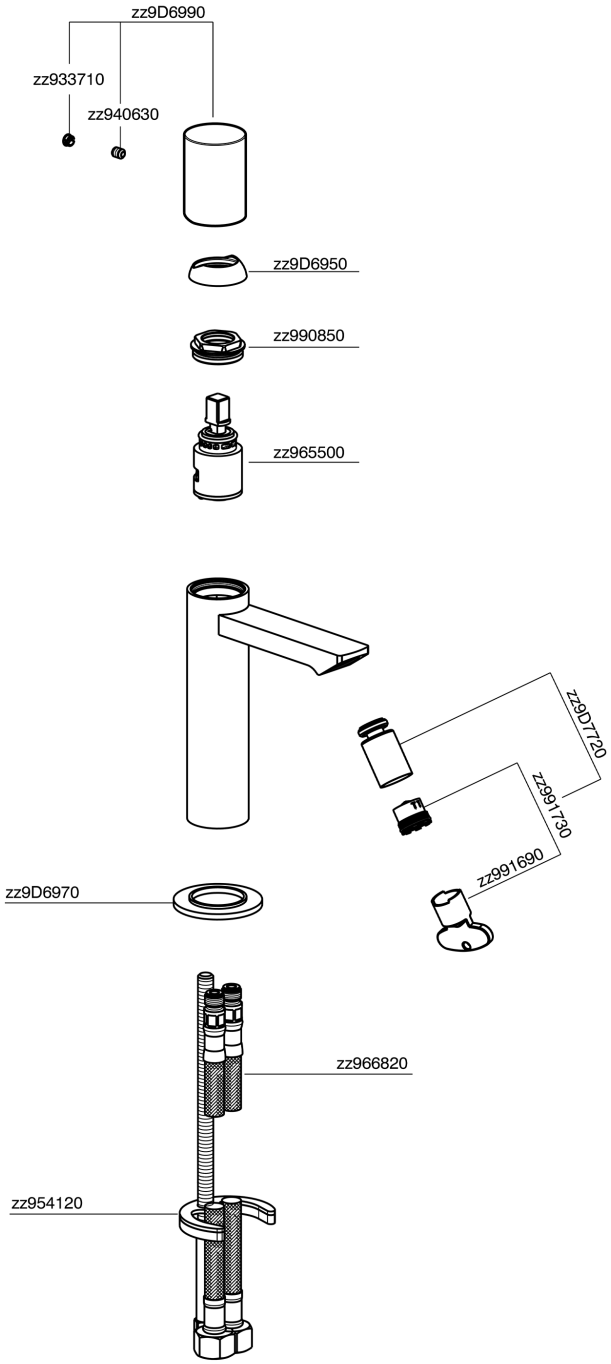

X4000564

https://es.cisal.it/bide-monomando-smooth-x32-x4000564

2026-09-14

© 2021 Cisal. Via Pietro Durio 160 - 28010 - Alzo (NO) - Italia
Mail: cisal@cisal.it, Telefono: (+39) 0322 918111, P.Iva IT02422810032.