Cisal
TEL. (+39) 0322 918111
MAIL. cisal@cisal.it

Brazo ducha con rociador WELLNESS_DS013700

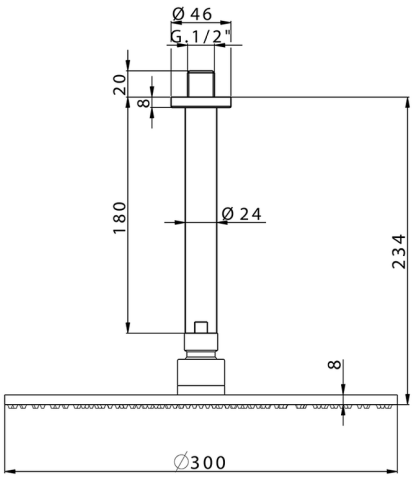

MODELO **DS013700**

Brazo ducha con rociador,rociador redondo Ø 300 mm es.8 mm de LATÓN

ACABADOS DISPONIBLES

- **21** 21 Cromo
- **2B** 2B Niquel Brillo
- **2P** 2P Oro Rosa
- **2Q** 2Q Black Titanium
- **40** 40 Negro Mate
- **4Q** 4Q Blanco Mate

CARACTERÍSTICAS

2026-09-14

© 2021 Cisal. Via Pietro Durio 160 - 28010 - Alzo (NO) - Italia
Mail: cisal@cisal.it, Telefono: (+39) 0322 918111, P.Iva IT02422810032.